日付：R06. 04/28

UJ GROUP 車両チェックシート　管理番号：1135055

車両情報

車名	初年度登録	型式	形状	車台番号
フルハーフ	令和 2年2月		アルミ平	DFPFF241A-75101

走行	馬力	シフト	ブレーキ	ボディ内寸
			エアー	長：12,610 mm 幅：2,400 mm 高：1,070 mm 門高： mm

◎：良好　○：通常走行問題なし　△：要修理　／：装備無し　※あくまでも当社判断基準によるものです

エンジン

点検項目	結果	状態
異音	／	
オイル混入	／	
オイル漏れ	／	
水混入	／	
水漏れ	／	
燃料漏れ	／	
排気	／	
マフラー	／	
ターボ	／	
冷却水吹返	／	

ミッション

点検項目	結果	状態
ギア鳴き	／	
ギア抜け	／	
クラッチ	／	
異音	／	
オイル漏れ	／	
リターダ	／	

電装関係

点検項目	結果	状態
エアコン	／	
スターター	／	
オルタネーター	／	
P/W（運転席）	／	
P/W（助手席）	／	
坂道発進装置	／	
異常ランプ	／	
オーディオ	／	
バックカメラ	／	
電格ミラー	／	
ETC	／	
タコグラフ	／	

上物仕様

点検項目	結果	状態
床材質	/	木材 、 鉄板

キャビン

点検項目	結果	状態
シート	／	
ヘッドライト	／	
ウィンカー	◎	
ワイパー	／	
ミラー	／	

走行関係

点検項目	結果	状態
リーフサス	◎	
エアサス	／	
パワステ	／	
ハンドル	／	
燃料タンク	／	

デフ

点検項目	結果	状態
異音	／	
オイル漏れ	／	
デフロック	／	

特記事項

記録簿　無 ()

タイヤ残量

単位：mm

11	12	12	12
12	12	12	12
—	—	—	—
スペア	—	—	

タイヤサイズ

11R22.5 14PR	11R22.5 14PR	11R22.5 14PR	11R22.5 14PR
11R22.5 14PR	11R22.5 14PR	11R22.5 14PR	11R22.5 14PR
—	—	—	—
—	—	—	—
スペア		—	—

素材：スチール　備考：スペアーキャリア・タイヤ無し。

上物仕様

上物名	メーカー	型式「製造番号」	年式
アルミ平	日本フルハーフ	DFPFF241A 「P1A6851」	令和 2年2月

【備考】引き出しフック16対。リヤアオリ高さ870mm。前方収納式シートデッキ付。フェリーフック5対。

【備考】

【備考】

外装状態

キャブコーション	フレーム番号	フレームのさび	飛石
有	確認済	無	

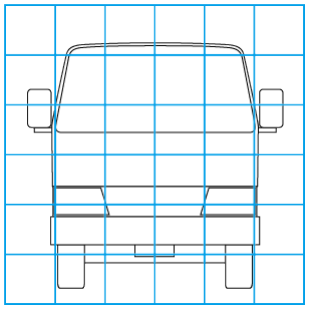

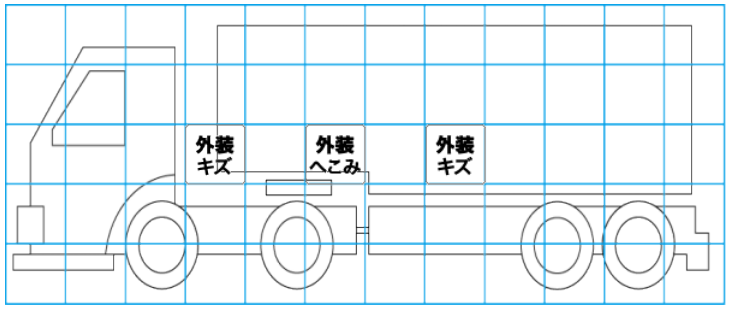

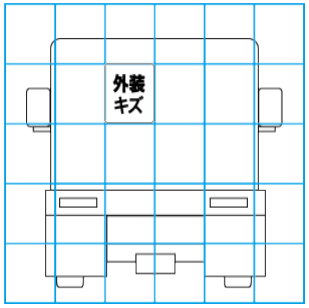

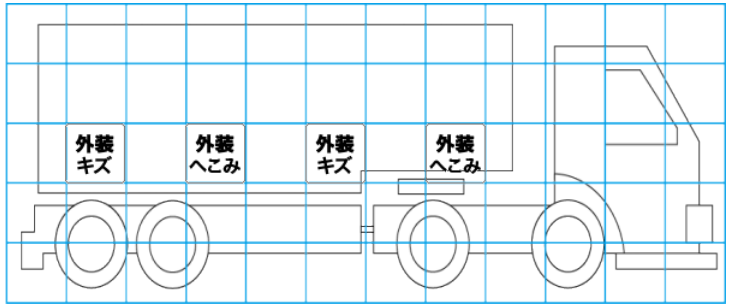

【外装】　【ボデー内】

外装キズ	外装へこみ	うき	曲がり	サビ	補修跡	割れ	庫内キズ	庫内へこみ	庫内穴あき	床汚れ