日付：R06. 06/10

UJ GROUP 車両チェックシート　管理番号：0536009

車両情報

車名	初年度登録	型式	形状	車台番号
日野	平成29年4月	TKG-FD9JLAG	アルミウィング	FD9JLA-19956-B

走行	馬力	シフト	ブレーキ	ボディ内寸
391,573km	210PS/154KW	M/T　6速	エアー	長：6,250 mm 幅：2,390 mm 高：2,430 mm 門高：2,290 mm

◎：良好　○：通常走行問題なし　△：要修理　／：装備無し　※あくまでも当社判断基準によるものです

エンジン

点検項目	結果	状態
異音	◎	
オイル混入	◎	
オイル漏れ	◎	
水混入	◎	
水漏れ	◎	
燃料漏れ	◎	
排気	◎	
マフラー	◎	
ターボ	◎	
冷却水吹返	◎	

ミッション

点検項目	結果	状態
ギア鳴き	◎	
ギア抜け	◎	
クラッチ	◎	
異音	◎	
オイル漏れ	◎	
リターダ	／	

電装関係

点検項目	結果	状態
エアコン	△	効き不良
スターター	◎	
オルタネーター	◎	
P/W（運転席）	◎	
P/W（助手席）	◎	
坂道発進装置	◎	
異常ランプ	◎	
オーディオ	◎	
バックカメラ	◎	カラー
電格ミラー	◎	
ETC	◎	2.0
タコグラフ	◎	アナログ

上物仕様

点検項目	結果	状態
床材質	／	木材

キャビン

点検項目	結果	状態
シート	○	へたり、擦れ、汚れ
ヘッドライト	◎	ＨＩＤ
ウィンカー	◎	
ワイパー	◎	
ミラー	△	アンダーミラー欠品

走行関係

点検項目	結果	状態
リーフサス	◎	
エアサス	○	リヤエアサス リヤ3か所ヒビ
パワステ	◎	
ハンドル	○	擦れ
燃料タンク	◎	スチール 200L

デフ

点検項目	結果	状態
異音	◎	
オイル漏れ	◎	
デフロック	／	

特記事項　キャブ内汚れキズ。アイドリングストップ付。
E/Gキー２本

記録簿　有（H31/3~R4/4）

タイヤ残量

単位：mm

	7	5	
	—	—	
7	7	6	5
—	—	—	—
スペア		5	—

タイヤサイズ

	225/80R17.5	225/80R17.5	
	—	—	
225/80R17.5	225/80R17.5	225/80R17.5	225/80R17.5
—	—	—	—
スペア		225/80R17.5	—

素材：スチール　備考：リア左外ホイール曲がり

上物仕様

上物名	メーカー	型式「製造番号」	年式
アルミウイング	トランテックス	W244B24-03	

【備考】鳥居型引き出しフック５対。ラッシングレール２段。庫内灯３ケ（２ケ不灯。右ウィング内張り穴あき有。
リヤ跳ね上げ扉。右サイドバンパー前方コーナーカバー欠品。右煽り補修有。左ウィング三角曲がり。

パワーゲート	極東開発工業		

【備考】※コーションプレート欠品　最大荷重1000ｋｇ　庫内リモコン付　PG寸法：全長1550mm　全幅2415mm
有効長1290mm　有効幅2280mm

【備考】

外装状態

キャブコーション	フレーム番号	フレームのさび	飛石
有	確認済	無	点傷有

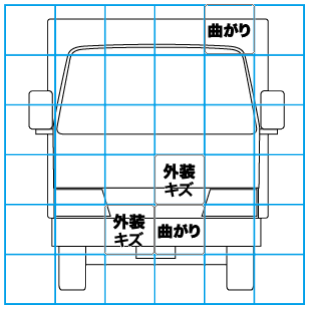

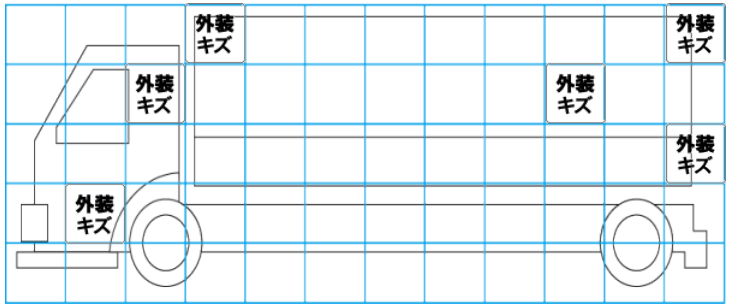

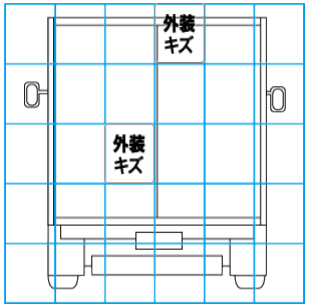

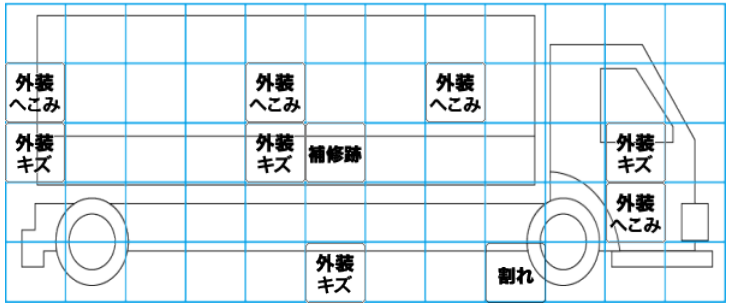

【外装】　【ボデー内】

外装キズ	外装へこみ	うき	曲がり	サビ	補修跡	割れ	庫内キズ	庫内へこみ	庫内穴あき	床汚れ