日付：R07. 05/06

UJ GROUP 車両チェックシート　管理番号：0935023

車両情報

車名	初年度登録	型式	形状	車台番号
いすゞ	平成18年8月	PJ-FSR34L4	クレーン付平	FSR34L4-7001302

走行	馬力	シフト	ブレーキ	ボディ内寸
438,419km	240PS/177KW	M/T　6速	エアー	長：5,540 mm 幅：2,230 mm 高：430 mm 門高： mm

◎：良好　○：通常走行問題なし　△：要修理　／：装備無し　※あくまでも当社判断基準によるものです

◤ エンジン

点検項目	結果	状態
異音	◎	
オイル混入	◎	
オイル漏れ	○	インタークーラーホース滲み
水混入	◎	
水漏れ	◎	
燃料漏れ	◎	
排気	◎	
マフラー	◎	
ターボ	○	オイルにじみ
冷却水吹返	◎	

◤ ミッション

点検項目	結果	状態
ギア鳴き	◎	
ギア抜け	◎	
クラッチ	◎	
異音	◎	
オイル漏れ	○	サイドカバー、トップカバー滲み
リターダ	／	

◤ 電装関係

点検項目	結果	状態
エアコン	○	風弱い
スターター	◎	
オルタネーター	◎	
P/W（運転席）	◎	
P/W（助手席）	◎	
坂道発進装置	◎	
異常ランプ	◎	
オーディオ	◎	
バックカメラ	／	
電格ミラー	◎	
ETC	◎	標準
タコグラフ	／	

◤ 上物仕様

点検項目	結果	状態
床材質	／	木材

◤ キャビン

点検項目	結果	状態
シート	○	へたり
ヘッドライト	◎	ハロゲン
ウィンカー	◎	
ワイパー	◎	
ミラー	○	鏡面劣化 右メインミラー

◤ 走行関係

点検項目	結果	状態
リーフサス	○	シャックル摩耗 フロント後側左右
エアサス	／	
パワステ	◎	
ハンドル	○	擦れ
燃料タンク	◎	スチール 200L 100L

◤ デフ

点検項目	結果	状態
異音	◎	
オイル漏れ	◎	
デフロック	／	

特記事項 エンジンキー2本(5/22 スペアキー 車載 尾野)、安全窓ロック不良、横ネタ腐食あり

記録簿　無（）

◤ タイヤ残量

単位：mm

	12	12	
	—	—	
10	10	10	10
—	—	—	—
スペア	8	—	

◤ タイヤサイズ

	265/70R19.5	265/70R19.5	
	—	—	
265/70R19.5	265/70R19.5	265/70R19.5	265/70R19.5
—	—	—	—
スペア		265/70R19.5	—

素材：スチール　備考：

上物仕様

上物名	メーカー	型式「製造番号」	年式
平ボディ	小平産業		
【備考】床フック6対、ロープ穴5対、前壁部作業灯2個、前壁部フック1対、前側前方工具箱2個			
クレーン／クレーン	ユニック	URU374 「F132804」	平成18年7月
【備考】2.93t吊り、4段ブーム、フックイン、差し違いアウトリガー、ラジコン有り(5/22 車載)			
【備考】			

外装状態

キャブコーション	フレーム番号	フレームのさび	飛石
有	確認済	小	点傷有

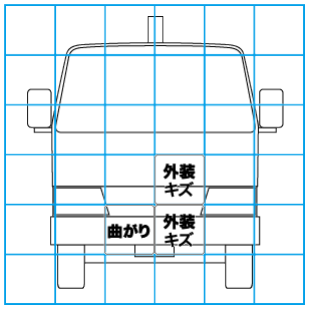

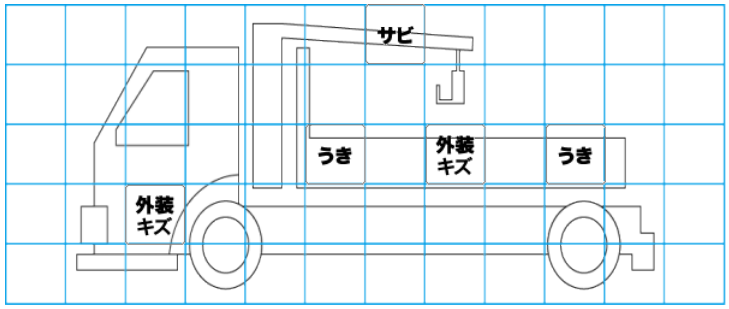

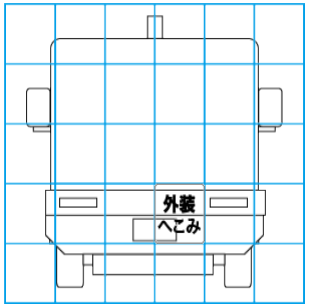

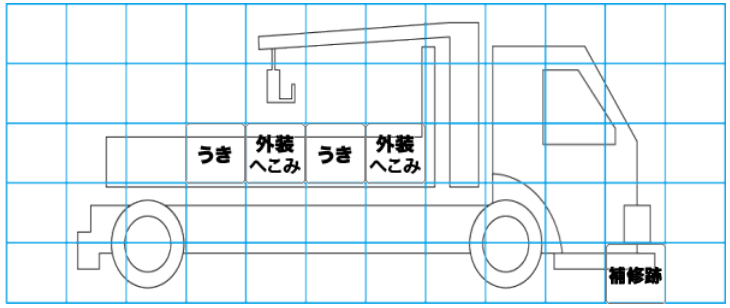

【外装】　【ボデー内】

外装キズ	外装へこみ	うき	曲がり	サビ	補修跡	割れ	庫内キズ	庫内へこみ	庫内穴あき	床汚れ