日付：R06. 04/29

UJ GROUP 車両チェックシート　管理番号：0735046

車両情報

車名	初年度登録	型式	形状	車台番号
トヨタ	平成27年3月	ABF-TRY230	その他	TRY230-0123287

走行	馬力	シフト	ブレーキ	ボディ内寸
56,880km	116PS/85KW	A/T	バキューム	長：3,200 mm 幅：1,650 mm 高：1,990 mm 門高：1,990 mm

◎：良好　○：通常走行問題なし　△：要修理　／：装備無し　※あくまでも当社判断基準によるものです

エンジン

点検項目	結果	状態
異音	◎	
オイル混入	◎	
オイル漏れ	◎	
水混入	◎	
水漏れ	◎	
燃料漏れ	◎	
排気	◎	
マフラー	◎	
ターボ	／	
冷却水吹返	◎	

ミッション

点検項目	結果	状態
ギア鳴き	◎	
ギア抜け	◎	
クラッチ	／	
異音	◎	
オイル漏れ	◎	
リターダ	／	

電装関係

点検項目	結果	状態
エアコン	◎	
スターター	◎	
オルタネーター	◎	
P/W（運転席）	◎	
P/W（助手席）	◎	
坂道発進装置	／	
異常ランプ	◎	
オーディオ	◎	バックカメラ併用
バックカメラ	◎	
電格ミラー	／	
ETC	／	
タコグラフ	／	

上物仕様

点検項目	結果	状態
床材質	/	アルミ縞板

キャビン

点検項目	結果	状態
シート	○	汚れ
ヘッドライト	◎	ハロゲン
ウィンカー	◎	
ワイパー	◎	
ミラー	◎	

走行関係

点検項目	結果	状態
リーフサス	◎	
エアサス	／	
パワステ	◎	
ハンドル	○	擦れ
燃料タンク	◎	スチール 60ℓ

デフ

点検項目	結果	状態
異音	◎	
オイル漏れ	◎	
デフロック	／	

特記事項　キャブ内汚れ・キズ、ルーフへこみ。
エンジンキー1本(スペアー無し)

記録簿　無（）

タイヤ残量

単位：mm

	4	4	
	—	—	
—	9	9	—
—	—	—	—
スペア		9	—

タイヤサイズ

	—	—	
	—	—	
—	—	—	—
—	—	—	—
スペア		—	—

素材：スチール　備考：175/75R15 リヤ　シングルタイヤ。

上物仕様

上物名	メーカー	型式「製造番号」	年式
放送宣伝車	不明		(不明)

【備考】＊アドトラック仕様(トラック広告)。看板跡有り。LED3面照明(サブバッテリー式)。収納庫(収納棚)。
スピーカー2ヶ。拡声器・マイク付き。

【備考】

【備考】

外装状態

キャブコーション	フレーム番号	フレームのさび	飛石
有	確認済	無	点傷有

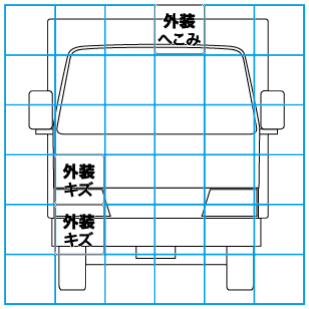

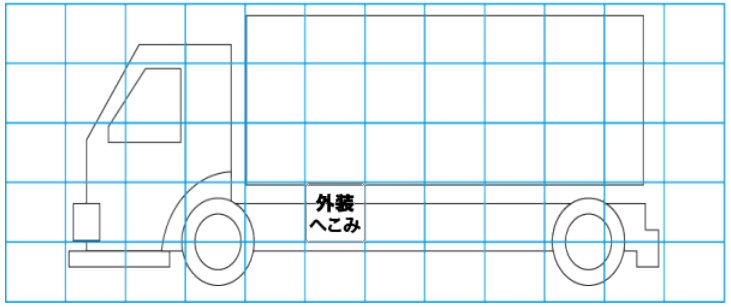

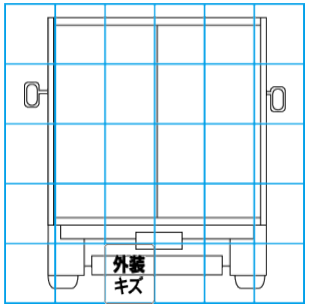

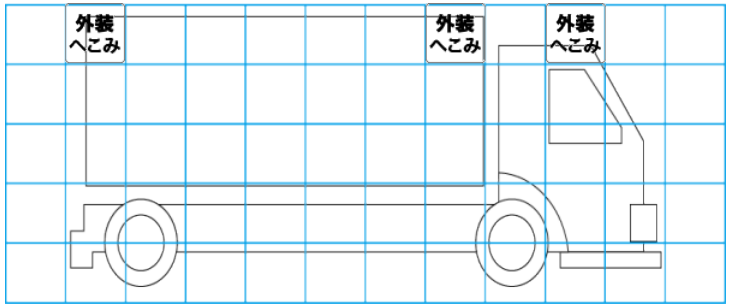

【外装】　【ボデー内】

外装キズ	外装へこみ	うき	曲がり	サビ	補修跡	割れ	庫内キズ	庫内へこみ	庫内穴あき	床汚れ