日付：R07. 05/03

UJ GROUP 車両チェックシート　管理番号：入庫予定

車両情報

車名	初年度登録	型式	形状	車台番号
日野	平成22年11月	BKG-FC7JKYA	クレーン付平	FC7JKY-14364

走行	馬力	シフト	ブレーキ	ボディ内寸
71,901km	210PS/154KW	M/T　6速	エアー	長：5,430 mm 幅：2,130 mm 高：400 mm 門高： mm

◎：良好　○：通常走行問題なし　△：要修理　／：装備無し　※あくまでも当社判断基準によるものです

エンジン

点検項目	結果	状態
異音	◎	
オイル混入	◎	
オイル漏れ	◎	
水混入	◎	
水漏れ	◎	
燃料漏れ	◎	
排気	◎	
マフラー	◎	
ターボ	◎	
冷却水吹返	◎	

ミッション

点検項目	結果	状態
ギア鳴き	◎	
ギア抜け	◎	
クラッチ	◎	
異音	◎	
オイル漏れ	◎	
リターダ	／	

電装関係

点検項目	結果	状態
エアコン	◎	
スターター	◎	
オルタネーター	◎	
P/W（運転席）	◎	
P/W（助手席）	◎	
坂道発進装置	／	
異常ランプ	◎	
オーディオ	○	アンテナ欠損
バックカメラ	／	
電格ミラー	◎	
ETC	／	
タコグラフ	／	

上物仕様

点検項目	結果	状態
床材質	/	木材

キャビン

点検項目	結果	状態
シート	◎	へたり
ヘッドライト	◎	ハロゲン
ウィンカー	◎	右ブレーキレンズヒビ
ワイパー	◎	
ミラー	◎	カバー外れ

走行関係

点検項目	結果	状態
リーフサス	◎	
エアサス	／	
パワステ	◎	
ハンドル	◎	擦れ
燃料タンク	◎	スチール 100L

デフ

点検項目	結果	状態
異音	◎	
オイル漏れ	◎	
デフロック	／	

特記事項 ※横ネタ亀裂あり、エンジンキー×1

記録簿　無（）

タイヤ残量

単位：mm

	7	7	
	—	—	
8	7	6	6
—	—	—	—
スペア		13	—

タイヤサイズ

	225/90R17.5	225/90R17.5	
	—	—	
225/90R17.5	225/90R17.5	225/90R17.5	225/90R17.5
—	—	—	—
スペア		225/90R17.5	—

素材：スチール　備考：

上物仕様

上物名	メーカー	型式「製造番号」	年式
平ボディ	TOYOBODY	「10922407」	平成22年11月
【備考】3方開、ロープ穴 4対、敷板1対　※リアアオリ右ストッパー不良、床板前方浮き			
クレーン／クレーン	タダノ	ZE304HR 「410-445-01134」	平成22年11月
【備考】4段ブーム、フックイン、ラジコン付き、吊り荷重2.93t			
【備考】			

外装状態

キャブコーション	フレーム番号	フレームのさび	飛石
有	確認済	小	点傷有

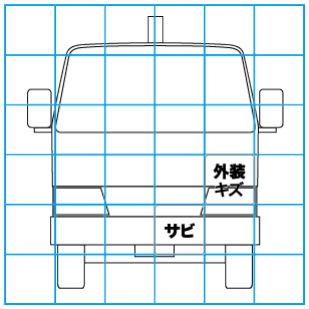

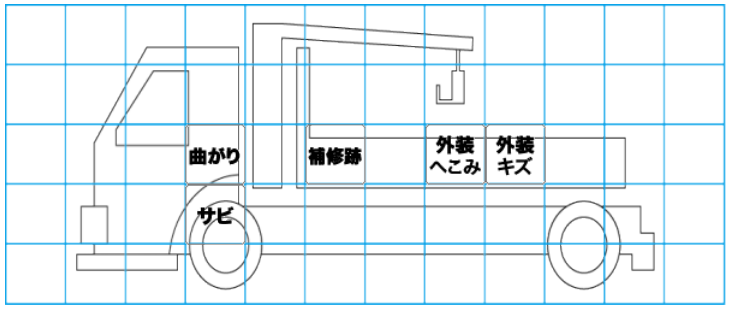

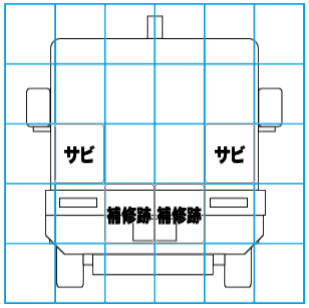

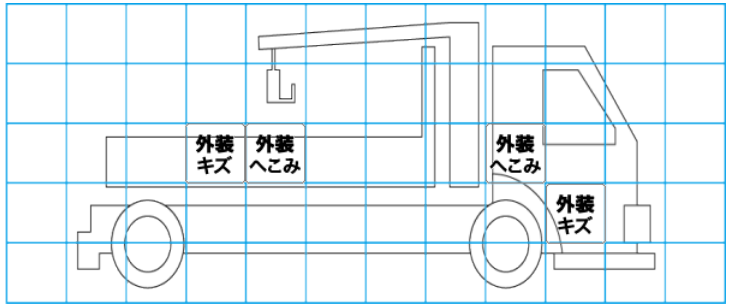

【外装】　【ボデー内】

外装キズ	外装へこみ	うき	曲がり	サビ	補修跡	割れ	庫内キズ	庫内へこみ	庫内穴あき	床汚れ