日付：R04. 11/30

UJ GROUP 車両チェックシート　管理番号：1232118

車 両 情 報

車名	初年度登録	型式	形状	車台番号
UDトラックス	平成24年8月	QKG-PK39LH	コンテナ車	PK39L-10113

走行	馬力	シフト	ブレーキ	ボディ内寸
177,460km		M/T　6速	エアー	長：4,573 mm 幅：2,490 mm 高: mm 門高： mm

◎：良好　○：通常走行問題なし　△：要修理　／：装備無し　※あくまでも当社判断基準によるものです

◤ エンジン

点検項目	結果	状態
異音	◎	
オイル混入	◎	
オイル漏れ	◎	
水混入	◎	
水漏れ	◎	
燃料漏れ	◎	
排気	◎	
マフラー	◎	
ターボ	◎	
冷却水吹返	◎	

◤ ミッション

点検項目	結果	状態
ギア鳴き	◎	
ギア抜け	◎	
クラッチ	◎	
異音	◎	
オイル漏れ	◎	
リターダ	◎	永久磁石式

◤ 電装関係

点検項目	結果	状態
エアコン	◎	
スターター	◎	
オルタネーター	◎	
P/W（運転席）	◎	
P/W（助手席）	◎	
坂道発進装置	◎	
異常ランプ	◎	
オーディオ	◎	
バックカメラ	◎	カラー カラー
電格ミラー	◎	
ETC	／	
タコグラフ	◎	デジタル UD純正デジタコ

◤ 上物仕様

点検項目	結果	状態
床材質	／	鉄板

◤ キャビン

点検項目	結果	状態
シート	○	破れ 、 へたり 、 タバコ穴
ヘッドライト	◎	ＨＩＤ
ウィンカー	◎	
ワイパー	◎	
ミラー	◎	

◤ 走行関係

点検項目	結果	状態
リーフサス	◎	
エアサス	／	
パワステ	◎	
ハンドル	◎	
燃料タンク	◎	スチール 200L

◤ デフ

点検項目	結果	状態
異音	◎	
オイル漏れ	◎	
デフロック	／	

上物仕様

上物名	メーカー	型式「製造番号」	年式
コンテナ車	喜多村製作所	「T50817」	平成24年8月

【備考】JRコンテナー個積み、アルミローラー

【備考】

【備考】

外装状態

キャブコーション	フレーム番号	フレームのさび	飛石
有	確認済	無	飛石有(リペア 可)

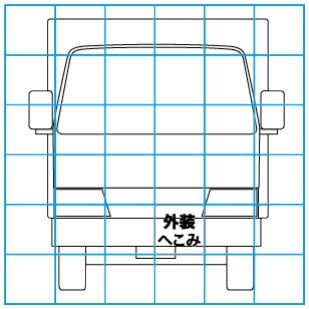

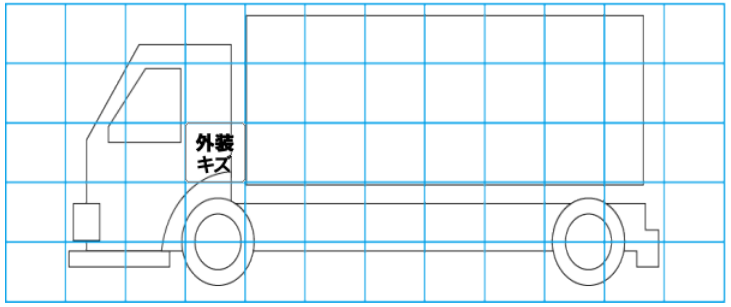

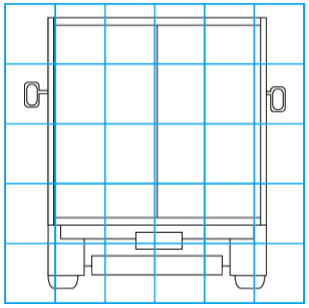

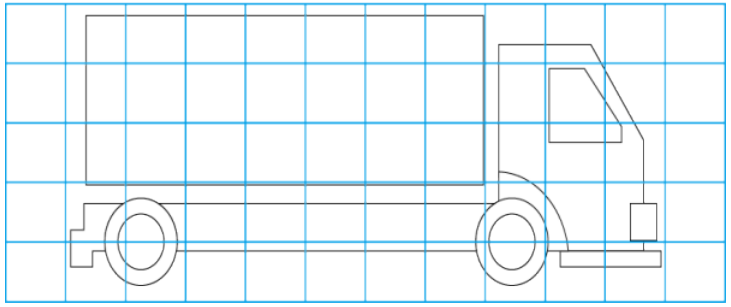

【外装】　【ボデー内】

外装キズ	外装へこみ	うき	曲がり	サビ	補修跡	割れ	庫内キズ	庫内へこみ	庫内穴あき	床汚れ

特記事項

記録簿　無（）

◤ タイヤ残量

単位：mm

	6	6	
	—	—	
4	2	3	3
—	—	—	—
スペア		14	—

◤ タイヤサイズ

	265/70R19.5	265/70R19.5	
	—	—	
265/70R19.5	265/70R19.5	265/70R19.5	265/70R19.5
—	—	—	—
スペア		265/70R19.5	—

素材：スチール　備考：