日付：R05. 12/13

UJ GROUP 車両チェックシート　管理番号：0335087

車両情報

車名	初年度登録	型式	形状	車台番号
いすゞ	平成28年12月	QKG-EXD52BD	トラクタ	EXD52BD-7000660

走行	馬力	シフト	ブレーキ	ボディ内寸
601,223km	420PS/309KW	M/T　7速	エアー	長：　mm 幅：　mm 高：　mm 門高：　mm

◎：良好　○：通常走行問題なし　△：要修理　／：装備無し　※あくまでも当社判断基準によるものです

エンジン

点検項目	結果	状態
異音	◎	
オイル混入	◎	
オイル漏れ	○	フロントケース
水混入	◎	
水漏れ	◎	
燃料漏れ	◎	
排気	◎	
マフラー	◎	
ターボ	◎	
冷却水吹返	◎	

ミッション

点検項目	結果	状態
ギア鳴き	◎	
ギア抜け	◎	
クラッチ	◎	
異音	◎	
オイル漏れ	◎	
リターダ	／	

電装関係

点検項目	結果	状態
エアコン	◎	
スターター	◎	
オルタネーター	◎	
P/W（運転席）	◎	
P/W（助手席）	◎	
坂道発進装置	◎	
異常ランプ	◎	
オーディオ	◎	
バックカメラ	／	点検不可 モニターのみ
電格ミラー	◎	
ETC	◎	2.0
タコグラフ	◎	アナログ

上物仕様

点検項目	結果	状態
床材質	／	

キャビン

点検項目	結果	状態
シート	○	へたり
ヘッドライト	◎	ＨＩＤ
ウィンカー	○	後：右割れ
ワイパー	◎	
ミラー	◎	

走行関係

点検項目	結果	状態
リーフサス	◎	
エアサス	◎	リヤエアサス
パワステ	◎	
ハンドル	◎	
燃料タンク	◎	アルミ 400L

デフ

点検項目	結果	状態
異音	◎	
オイル漏れ	◎	
デフロック	／	

特記事項　エンジンキー2本、ドアキー1本、燃料キー2本、尿素キー2本、リヤフェンダー左割れ

記録簿　有（H30/12～R3/6）

タイヤ残量

単位：mm

	3	3	
	—	—	
6	6	7	6
—	—	—	—
スペア	—	9	

タイヤサイズ

	295/80R22.5	295/80R22.5	
	—	—	
295/80R22.5	295/80R22.5	295/80R22.5	295/80R22.5
—	—	—	—
スペア		—	295/80R22.5

素材：スチール　備考：F左、R左右4本、再生タイヤ装着

上物仕様

上物名	メーカー	型式「製造番号」	年式
カプラー	ヨコシャ	HP - 1300C 「11423231　25　」	平成28年

【備考】キャパシティ13000kg

【備考】

【備考】

外装状態

キャブコーション	フレーム番号	フレームのさび	飛石
有	確認済	小	飛石有(リペア 可)

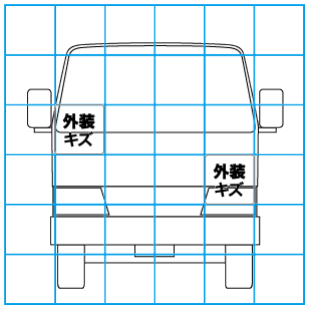

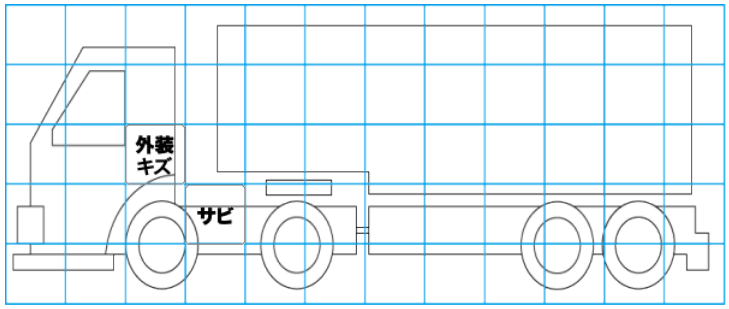

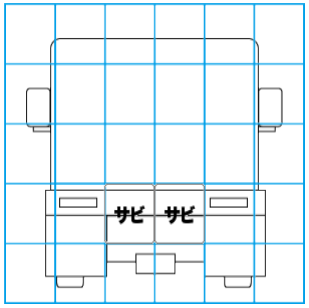

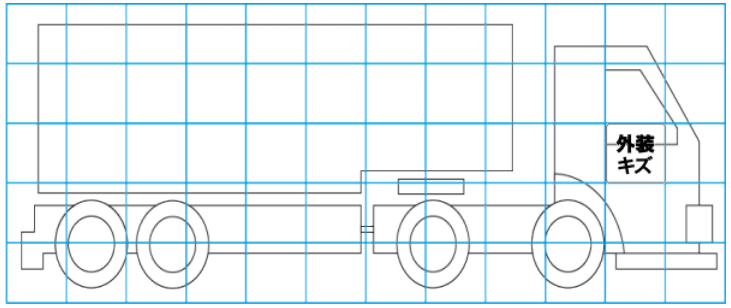

【外装】　【ボデー内】

外装キズ	外装へこみ	うき	曲がり	サビ	補修跡	割れ	庫内キズ	庫内へこみ	庫内穴あき	床汚れ