日付：R07. 04/25

UJ GROUP 車両チェックシート　管理番号：0135059

車両情報

車名	初年度登録	型式	形状	車台番号
いすゞ	平成30年2月	TPG-NPR85AN	クレーン付ダンプ	NPR85-7073380

走行	馬力	シフト	ブレーキ	ボディ内寸
18,506km	150PS/110KW	A/T　スムーサー	バキューム	長：3,000 mm 幅：1,940 mm 高：300 mm 門高： mm

◎：良好　○：通常走行問題なし　△：要修理　／：装備無し　※あくまでも当社判断基準によるものです

エンジン

点検項目	結果	状態
異音	◎	
オイル混入	◎	
オイル漏れ	◎	
水混入	◎	
水漏れ	◎	
燃料漏れ	◎	
排気	◎	
マフラー	◎	
ターボ	◎	
冷却水吹返	◎	

ミッション

点検項目	結果	状態
ギア鳴き	◎	
ギア抜け	◎	
クラッチ	／	
異音	◎	
オイル漏れ	◎	
リターダ	／	

電装関係

点検項目	結果	状態
エアコン	◎	
スターター	◎	
オルタネーター	◎	
P/W（運転席）	◎	
P/W（助手席）	◎	
坂道発進装置	／	
異常ランプ	◎	
オーディオ	◎	
バックカメラ	／	
電格ミラー	◎	
ETC	／	
タコグラフ	／	

上物仕様

点検項目	結果	状態
床材質	/	鉄板

キャビン

点検項目	結果	状態
シート	◎	
ヘッドライト	◎	ハロゲン
ウィンカー	◎	
ワイパー	◎	
ミラー	◎	

走行関係

点検項目	結果	状態
リーフサス	◎	
エアサス	／	
パワステ	◎	
ハンドル	◎	
燃料タンク	◎	スチール 100L

デフ

点検項目	結果	状態
異音	◎	
オイル漏れ	◎	
デフロック	／	

特記事項 エンジンキー2本(2/29スペアキー車載済 烏山)、床サビ有り、パトランプ2ヶ

記録簿　有（H30/7～R4/8）

タイヤ残量

単位：mm

	5	5	
	—	—	
4	4	4	4
—	—	—	—
スペア	—	—	

タイヤサイズ

	215/70R17.5	215/70R17.5	
	—	—	
215/70R17.5	215/70R17.5	215/70R17.5	215/70R17.5
—	—	—	—
スペア		—	—

素材：スチール　備考：

上物仕様

上物名	メーカー	型式「製造番号」	年式
ダンプ	極東開発工業	DD02-070Y 「17U071029F」	平成30年
【備考】作業等2ヶ			
クレーン／クレーン	ユニック	JRV293 「F436857」	平成30年
【備考】ブーム3段、フックイン、2.93ｔ吊り、差し違いアウトリガー			
【備考】			

外装状態

キャブコーション	フレーム番号	フレームのさび	飛石
有	確認済	無	無

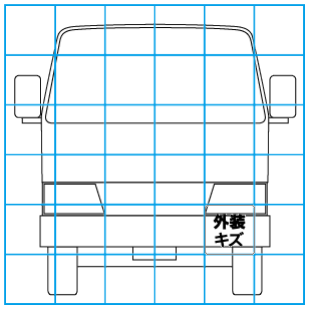

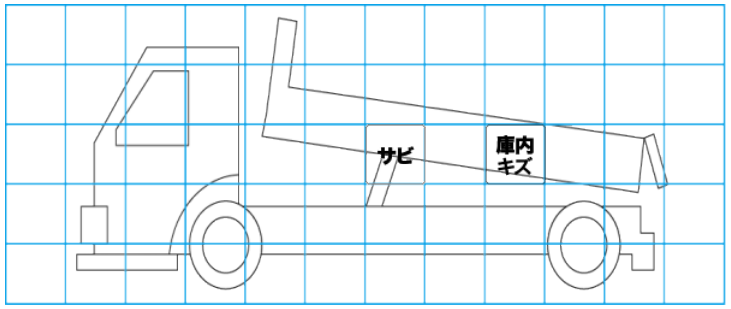

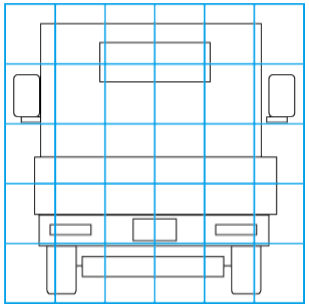

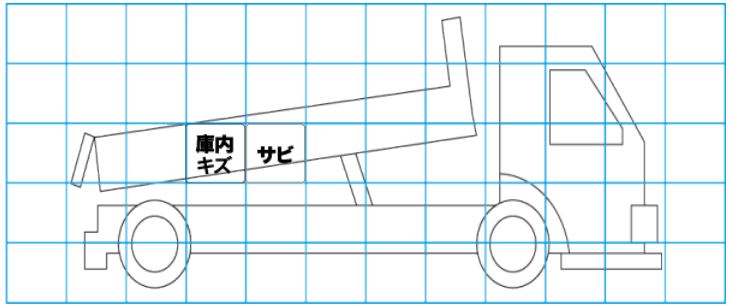

【外装】　【ボデー内】

外装キズ	外装へこみ	うき	曲がり	サビ	補修跡	割れ	庫内キズ	庫内へこみ	庫内穴あき	床汚れ