日付：R07. 04/27

UJ GROUP 車両チェックシート　管理番号：0935030

車両情報

車名	初年度登録	型式	形状	車台番号
いすゞ	平成25年7月	TKG-FRR90S2	クレーン付平	FRR90-7049507

走行	馬力	シフト	ブレーキ	ボディ内寸
53,733km	210PS/154KW	M/T　6速	エアー	長：5,550 mm 幅：2,160 mm 高：400 mm 門高： mm

◎：良好　○：通常走行問題なし　△：要修理　／：装備無し　※あくまでも当社判断基準によるものです

◤ エンジン

点検項目	結果	状態
異音	◎	
オイル混入	◎	
オイル漏れ	○	インタークーラーホース オイル滲み
水混入	◎	
水漏れ	◎	
燃料漏れ	◎	
排気	◎	
マフラー	◎	
ターボ	○	オイルにじみ 吸気側パイプ
冷却水吹返	◎	

◤ ミッション

点検項目	結果	状態
ギア鳴き	◎	
ギア抜け	◎	
クラッチ	◎	
異音	◎	
オイル漏れ	◎	
リターダ	／	

◤ 電装関係

点検項目	結果	状態
エアコン	◎	
スターター	◎	
オルタネーター	◎	
P/W（運転席）	◎	
P/W（助手席）	◎	
坂道発進装置	◎	
異常ランプ	◎	
オーディオ	◎	
バックカメラ	／	
電格ミラー	◎	
ETC	◎	標準
タコグラフ	／	

◤ 上物仕様

点検項目	結果	状態
床材質	／	木材

◤ キャビン

点検項目	結果	状態
シート	○	破れ、タバコ穴、汚れ
ヘッドライト	◎	ＨＩＤ
ウィンカー	◎	
ワイパー	◎	
ミラー	◎	

◤ 走行関係

点検項目	結果	状態
リーフサス	◎	
エアサス	／	
パワステ	◎	
ハンドル	◎	
燃料タンク	◎	スチール 100L

◤ デフ

点検項目	結果	状態
異音	◎	
オイル漏れ	◎	
デフロック	／	

特記事項 キャブ内汚れ・キズ　下廻りサビ有り　スペアキー無し

記録簿　有（H27/7～R4/7）

◤ タイヤ残量

単位：mm

	6	6	
	—	—	
6	6	5	6
—	—	—	—
スペア	7	—	

◤ タイヤサイズ

	225/90R17.5	225/90R17.5	
	—	—	
225/90R17.5	225/90R17.5	225/90R17.5	225/90R17.5
—	—	—	—
スペア		225/90R17.5	—

素材：スチール　備考：

上物仕様

上物名	メーカー	型式「製造番号」	年式
平ボディ			
【備考】3方開、未使用品ボディー			
クレーン／クレーン	タダノ	ZE304HR 「410-446-01134」	平成25年
【備考】2.9t 4段　ラジコン(7/23 車載 尾野)　フックイン			
【備考】			

外装状態

キャブコーション	フレーム番号	フレームのさび	飛石
有	確認済	中	点傷有

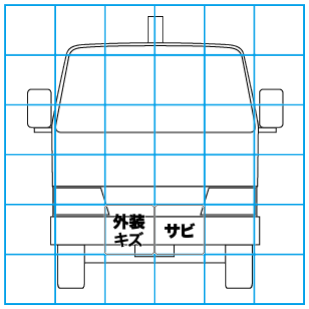

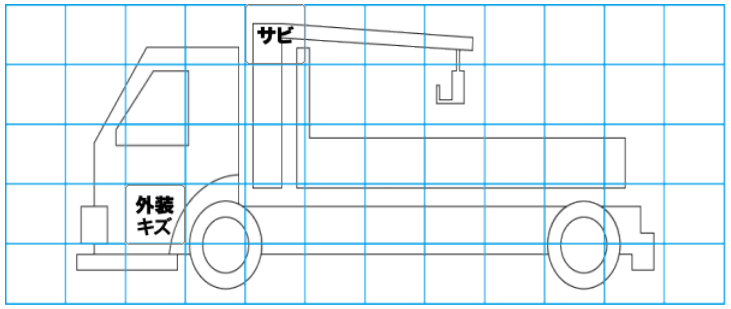

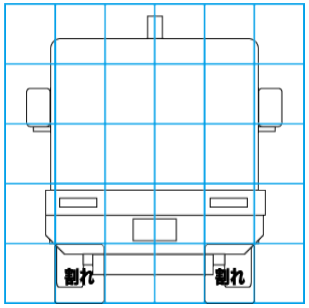

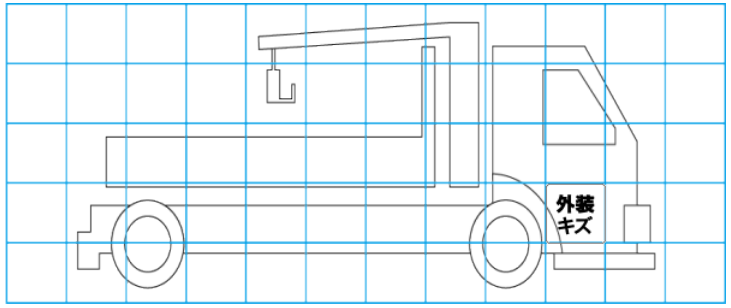

【外装】　【ボデー内】

外装キズ	外装へこみ	うき	曲がり	サビ	補修跡	割れ	庫内キズ	庫内へこみ	庫内穴あき	床汚れ