日付：R06. 10/12

UJ GROUP 車両チェックシート　管理番号：1034075

車両情報

車名	初年度登録	型式	形状	車台番号
三菱ふそう	令和 1年2月	2PG-FS74HZ	冷凍ウィング	FS74HZ-503966

走行	馬力	シフト	ブレーキ	ボディ内寸
521,611km	394PS/290KW	A/T　シフトパイロット 12速	エアー	長：9,400 mm 幅：2,330 mm 高：2,570 mm 門高：2,470 mm

◎：良好　○：通常走行問題なし　△：要修理　／：装備無し　※あくまでも当社判断基準によるものです

エンジン

点検項目	結果	状態
異音	◎	
オイル混入	◎	
オイル漏れ	○	ロッカーケース
水混入	◎	
水漏れ	◎	
燃料漏れ	◎	
排気	◎	
マフラー	◎	
ターボ	◎	
冷却水吹返	◎	

ミッション

点検項目	結果	状態
ギア鳴き	◎	
ギア抜け	◎	
クラッチ	／	
異音	◎	
オイル漏れ	◎	
リターダ	／	

電装関係

点検項目	結果	状態
エアコン	◎	
スターター	◎	
オルタネーター	◎	
P/W（運転席）	◎	
P/W（助手席）	◎	
坂道発進装置	◎	
異常ランプ	◎	
オーディオ	◎	
バックカメラ	◎	カラー
電格ミラー	◎	
ETC	／	
タコグラフ	◎	デジタル 簡易式

上物仕様

点検項目	結果	状態
床材質	/	アルミ キーストン

キャビン

点検項目	結果	状態
シート	◎	
ヘッドライト	◎	LED
ウィンカー	○	後：右割れ 、 左割れ
ワイパー	◎	
ミラー	◎	

走行関係

点検項目	結果	状態
リーフサス	◎	
エアサス	◎	リヤエアサス
パワステ	◎	
ハンドル	◎	
燃料タンク	◎	スチール 300L 300L

デフ

点検項目	結果	状態
異音	◎	
オイル漏れ	○	キャリア取付面
デフロック	◎	

特記事項　右後方マーカー1つ不灯、アイドリングストップ付、スペアキー1本

記録簿　有（R2/5～R3/11）

タイヤ残量

単位：mm

	7	7	
	8	6	
6	6	7	5
4	4	3	2
スペア		4	—

タイヤサイズ

	245/70R19.5	245/70R19.5	
	245/70R19.5	245/70R19.5	
245/70R19.5	245/70R19.5	245/70R19.5	245/70R19.5
245/70R19.5	245/70R19.5	245/70R19.5	245/70R19.5
スペア		245/70R19.5	—

素材：スチール　備考：12本スタッドレスタイヤ装着

上物仕様

上物名	メーカー	型式「製造番号」	年式
冷凍ウイング	矢野特殊自動車	WPA2708-1 「B190046」	令和 1年1月
【備考】ジョロダー4列、ラッシングレール3段、エアリブ、庫内灯LED6ケ所、水抜き穴4カ所。			
冷凍機／直結（スタンバイ付）	サーモキング	TZ1200	令和 1年
【備考】-30℃設定			
【備考】			

外装状態

キャブコーション	フレーム番号	フレームのさび	飛石
有	確認済	小	点傷有

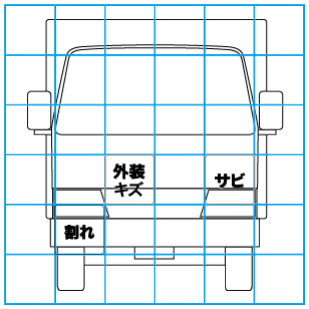

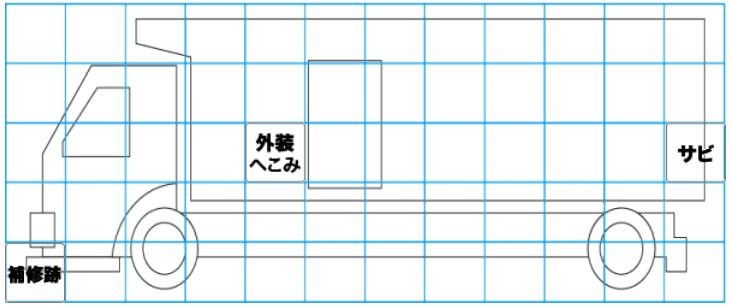

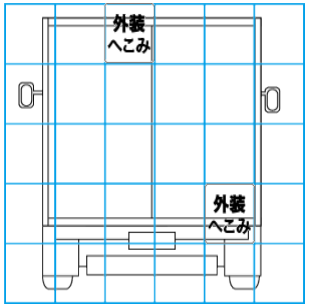

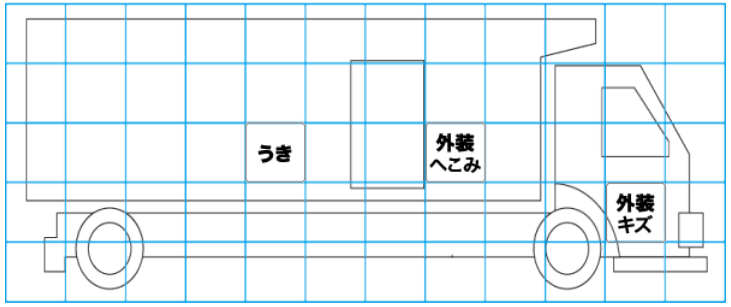

【外装】　【ボデー内】

外装キズ	外装へこみ	うき	曲がり	サビ	補修跡	割れ	庫内キズ	庫内へこみ	庫内穴あき	床汚れ