日付：R04. 12/07

UJ GROUP 車両チェックシート　管理番号：0533090

車両情報

車名	初年度登録	型式	形状	車台番号
三菱ふそう	平成15年9月	KK-FK71HJ	クレーン付平	FK71HJ-765690

走行	馬力	シフト	ブレーキ	ボディ内寸
201,778km	210PS/154KW	M/T　6速	エアー	長：5,530 mm 幅：2,130 mm 高：400 mm 門高： mm

◎：良好　○：通常走行問題なし　△：要修理　／：装備無し　※あくまでも当社判断基準によるものです

エンジン

点検項目	結果	状態
異音	◎	
オイル混入	◎	
オイル漏れ	○	ロッカーカバー滲み。
水混入	◎	
水漏れ	◎	
燃料漏れ	◎	
排気	◎	
マフラー	◎	
ターボ	／	
冷却水吹返	◎	

ミッション

点検項目	結果	状態
ギア鳴き	◎	
ギア抜け	◎	
クラッチ	◎	
異音	◎	
オイル漏れ	◎	
リターダ	／	

電装関係

点検項目	結果	状態
エアコン	◎	
スターター	◎	
オルタネーター	◎	
P/W（運転席）	◎	
P/W（助手席）	◎	
坂道発進装置	◎	
異常ランプ	◎	
オーディオ	◎	
バックカメラ	／	
電格ミラー	◎	
ETC	◎	標準
タコグラフ	／	

上物仕様

点検項目	結果	状態
床材質	/	木材、鉄板腐食有。

キャビン

点検項目	結果	状態
シート	○	破れ、擦れ、汚れ
ヘッドライト	◎	ＨＩＤ
ウィンカー	◎	
ワイパー	◎	
ミラー	◎	

走行関係

点検項目	結果	状態
リーフサス	◎	
エアサス	／	
パワステ	◎	
ハンドル	○	擦れ
燃料タンク	◎	スチール 100L

デフ

点検項目	結果	状態
異音	◎	
オイル漏れ	◎	
デフロック	／	

特記事項　キャブ内汚れ傷。左ドアバイザー欠品。＊R1/9/12、190454Km時、クラッチオーバーホール済。

記録簿　有（H17/5～R2/9）

タイヤ残量

単位：mm

	12	12	
	—	—	
7	7	6	7
—	—	—	—
スペア		8	—

タイヤサイズ

	225/90R17.5	225/90R17.5	
	—	—	
225/90R17.5	225/90R17.5	225/90R17.5	225/90R17.5
—	—	—	—
スペア		225/90R17.5	—

素材：スチール　備考：

上物仕様

上物名	メーカー	型式「製造番号」	年式
平ボディ			
【備考】床鉄板張り。煽り左右ロープ穴5対。右前裏床板腐食割れ、横ネタ腐食割れ有。			
クレーン／クレーン	タダノ	411-023-10110「FP5278」	平成15年9月
【備考】6段ブーム。2.9ｔ。フックイン。ラジコン付。前後アウトリガー。			
【備考】			

外装状態

キャブコーション	フレーム番号	フレームのさび	飛石
有	確認済	無	点傷有

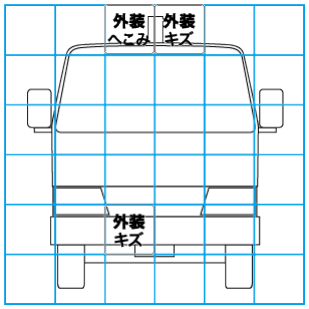

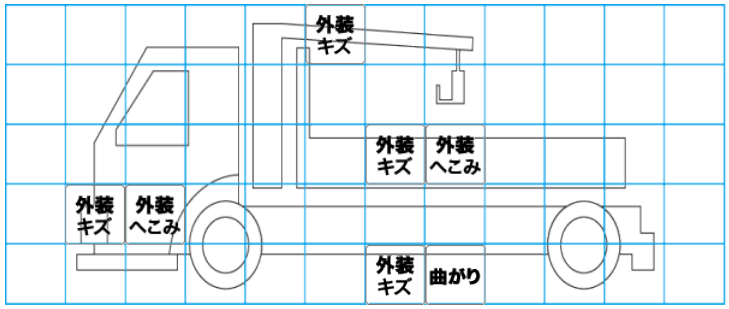

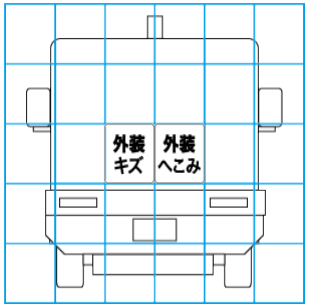

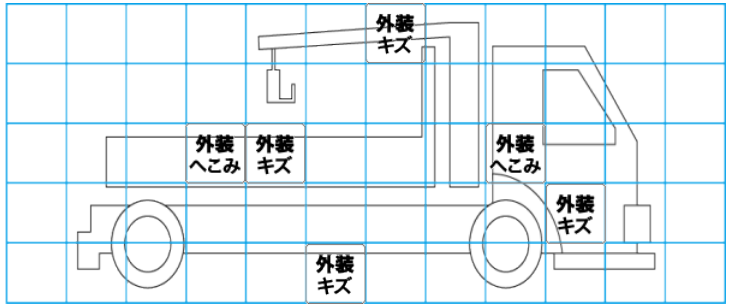

【外装】　【ボデー内】

外装キズ	外装へこみ	うき	曲がり	サビ	補修跡	割れ	庫内キズ	庫内へこみ	庫内穴あき	床汚れ