日付：R07. 10/14

UJ GROUP 車両チェックシート　管理番号：入庫予定

車両情報

車名	初年度登録	型式	形状	車台番号
いすゞ	平成28年9月	TRG-NHR85A	平ボディ	NHR85-7019755

走行	馬力	シフト	ブレーキ	ボディ内寸
137,966km	110PS/81KW	M/T　5速	バキューム	長：3,100 mm 幅：1,610 mm 高: 370 mm 門高： mm

◎：良好　○：通常走行問題なし　△：要修理　／：装備無し　※あくまでも当社判断基準によるものです

エンジン

点検項目	結果	状態
異音	◎	
オイル混入	◎	
オイル漏れ	◎	
水混入	◎	
水漏れ	◎	
燃料漏れ	◎	
排気	◎	
マフラー	◎	
ターボ	◎	
冷却水吹返	◎	

ミッション

点検項目	結果	状態
ギア鳴き	◎	
ギア抜け	◎	
クラッチ	◎	
異音	◎	
オイル漏れ	◎	
リターダ	／	

電装関係

点検項目	結果	状態
エアコン	○	冷え悪い。
スターター	◎	
オルタネーター	◎	
P/W（運転席）	◎	
P/W（助手席）	◎	
坂道発進装置	／	
異常ランプ	◎	
オーディオ	◎	
バックカメラ	／	
電格ミラー	◎	
ETC	◎	標準
タコグラフ	／	

上物仕様

点検項目	結果	状態
床材質	/	木材

キャビン

点検項目	結果	状態
シート	◎	
ヘッドライト	◎	ハロゲン 右側コーナー擦れ。
ウィンカー	◎	
ワイパー	◎	
ミラー	○	左側カバー擦れ。

走行関係

点検項目	結果	状態
リーフサス	◎	
エアサス	／	
パワステ	◎	
ハンドル	◎	
燃料タンク	◎	スチール 63L

デフ

点検項目	結果	状態
異音	◎	
オイル漏れ	◎	
デフロック	／	

特記事項 エンジンキー１本。

記録簿　有（H29/9～R6/9）

タイヤ残量

単位：mm

	5	5	
	—	—	
3	4	3	3
—	—	—	—
スペア		6	—

タイヤサイズ

	—	—	
	—	—	
—	—	—	—
—	—	—	—
スペア		—	—

素材：スチール　備考：タイヤ7本、185/75R/15

上物仕様

上物名	メーカー	型式「製造番号」	年式
平ボディ			
【備考】3方開、ロープフック6対、リア2ケ。			
【備考】			
【備考】			

外装状態

キャブコーション	フレーム番号	フレームのさび	飛石
有	確認済	無	点傷有

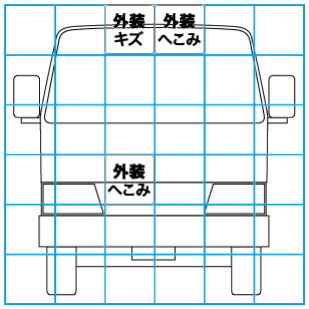

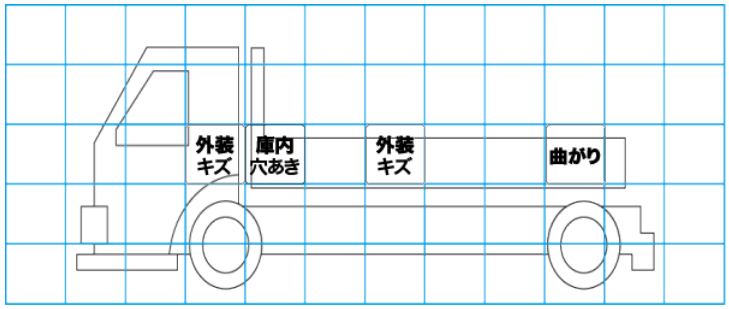

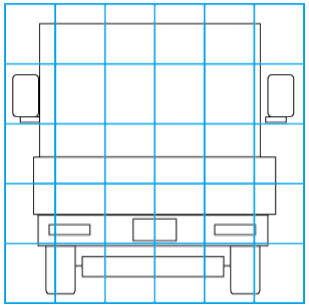

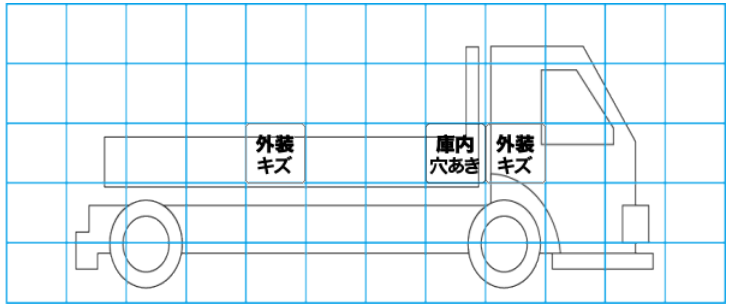

【外装】　【ボデー内】

外装キズ	外装へこみ	うき	曲がり	サビ	補修跡	割れ	車内キズ	車内へこみ	車内穴あき	床汚れ