日付：R07. 08/20

UJ GROUP 車両チェックシート　管理番号：0837143

車 両 情 報

車名	初年度登録	型式	形状	車台番号
三菱ふそう	令和 4年4月	2KG-FV70HY	脱着式コンテナ車	FV70HY-530116

走行	馬力	シフト	ブレーキ	ボディ内寸
168,806km	394PS/290KW	M/T　7速	エアー	長：6,000 mm 幅：2,200 mm 高：2,110 mm 門高： mm

◎：良好　○：通常走行問題なし　△：要修理　／：装備無し　※あくまでも当社判断基準によるものです

◤ エンジン

点検項目	結果	状態
異音	◎	
オイル混入	◎	
オイル漏れ	○	ロッカーケース 後部滲み
水混入	◎	
水漏れ	◎	
燃料漏れ	◎	
排気	◎	
マフラー	◎	
ターボ	◎	
冷却水吹返	◎	

◤ ミッション

点検項目	結果	状態
ギア鳴き	◎	
ギア抜け	◎	
クラッチ	◎	
異音	◎	
オイル漏れ	◎	
リターダ	／	

◤ 電装関係

点検項目	結果	状態
エアコン	◎	
スターター	◎	
オルタネーター	◎	
P/W（運転席）	◎	
P/W（助手席）	◎	
坂道発進装置	◎	
異常ランプ	◎	
オーディオ	◎	
バックカメラ	◎	カラー
電格ミラー	◎	
ETC	◎	2.0
タコグラフ	◎	アナログ

◤ 上物仕様

点検項目	結果	状態
床材質	／	鉄板

◤ キャビン

点検項目	結果	状態
シート	○	擦れ、汚れ
ヘッドライト	◎	LED
ウィンカー	◎	
ワイパー	◎	
ミラー	◎	

◤ 走行関係

点検項目	結果	状態
リーフサス	◎	
エアサス	／	
パワステ	◎	
ハンドル	○	擦れ
燃料タンク	◎	スチール 300L

◤ デフ

点検項目	結果	状態
異音	◎	
オイル漏れ	◎	
デフロック	◎	

特記事項 2025.04.14　145,433km時 クラッチOH（ディスク･カバー･ベアリング交換）
キャブ内 傷･汚れ 有り
スマートキー（ドアキー内蔵）２個　燃料タンクキー２本　ＡｄＢｌｕｅタンクキー２本

記録簿　有（R5/1～R7/6）

◤ タイヤ残量

単位：mm

	6	5	
	—	—	
5	7	6	7
4	3	3	5
スペア		7	—

◤ タイヤサイズ

	275/80R22.5	275/80R22.5	
	—	—	
275/80R22.5	275/80R22.5	275/80R22.5	275/80R22.5
275/80R22.5	275/80R22.5	275/80R22.5	275/80R22.5
スペア		275/80R22.5	—

素材：アルミ　備考：

上物仕様

上物名	メーカー	型式「製造番号」	年式
脱着式コンテナ車	極東開発工業	JY10-53 「21H040004M」	令和 3年4月
【備考】キャブバックシート台　マーカーランプ3対　ステンレス製工具箱　可動式リヤバンパー			
	瑞穂		
【備考】船底１方開（リヤ観音扉）　水抜き穴 前方２ヶ所　コンテナ自重３４８０kg			
【備考】			

外装状態

キャブコーション	フレーム番号	フレームのさび	飛石
有	確認済	無	点傷有

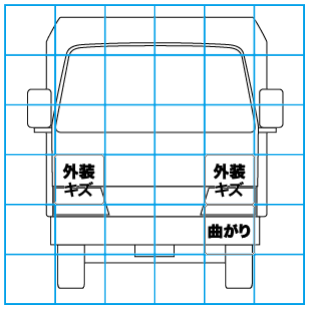

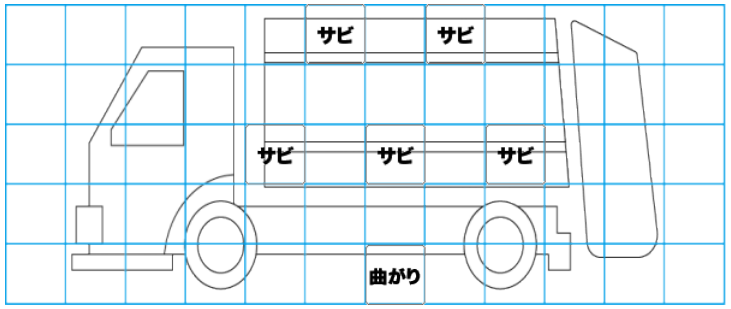

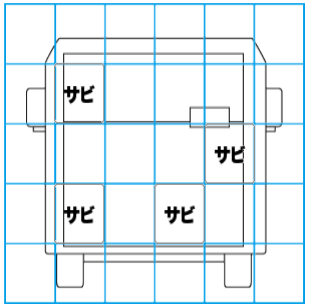

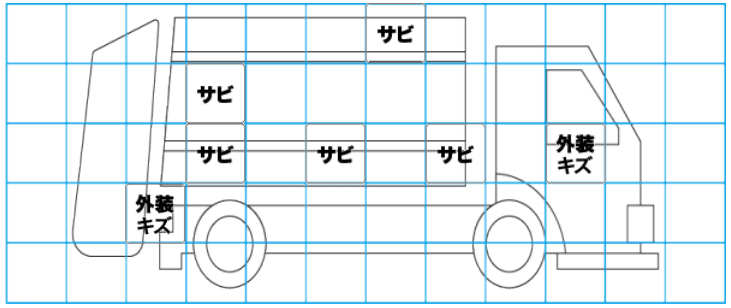

【外装】　【ボデー内】

外装キズ	外装へこみ	うき	曲がり	サビ	補修跡	割れ	庫内キズ	庫内へこみ	庫内穴あき	床汚れ