日付：R07. 07/06

UJ GROUP 車両チェックシート　管理番号：0737049

車 両 情 報

車名	初年度登録	型式	形状	車台番号
UDトラックス	平成26年10月	QKG-CW5YL	ダンプ	CW5YL-10675

走行	馬力	シフト	ブレーキ	ボディ内寸
363,597km	380PS/279KW	M/T　H/L　6速	エアー	長：6,290 mm 幅：2,200 mm 高：530 mm 門高： mm

◎：良好　○：通常走行問題なし　△：要修理　／：装備無し　※あくまでも当社判断基準によるものです

◤ エンジン

点検項目	結果	状態
異音	◎	
オイル混入	◎	
オイル漏れ	○	ロッカーカバー、クランクシール（フロント、リヤ）滲み
水混入	◎	
水漏れ	◎	
燃料漏れ	◎	
排気	◎	
マフラー	◎	
ターボ	◎	
冷却水吹返	◎	

◤ ミッション

点検項目	結果	状態
ギア鳴き	◎	
ギア抜け	◎	
クラッチ	◎	
異音	◎	
オイル漏れ	◎	
リターダ	◎	永久磁石式

◤ 電装関係

点検項目	結果	状態
エアコン	◎	
スターター	◎	
オルタネーター	◎	
P/W（運転席）	◎	
P/W（助手席）	◎	
坂道発進装置	／	
異常ランプ	◎	
オーディオ	◎	
バックカメラ	／	
電格ミラー	◎	
ETC	／	
タコグラフ	◎	アナログ、デジタル

◤ 上物仕様

点検項目	結果	状態
床材質	/	鉄板

◤ キャビン

点検項目	結果	状態
シート	○	へたり
ヘッドライト	◎	ＨＩＤ
ウィンカー	◎	
ワイパー	○	ワイパーゴム切れ
ミラー	○	左側カバー擦れ

◤ 走行関係

点検項目	結果	状態
リーフサス	◎	
エアサス	／	
パワステ	◎	
ハンドル	○	擦れ
燃料タンク	◎	スチール 100L

◤ デフ

点検項目	結果	状態
異音	◎	
オイル漏れ	◎	
デフロック	◎	

特記事項 エンジンキー１本、燃料タンクキー１本、サブフレームサビ。

記録簿　有（H27/10~R5/10）

◤ タイヤ残量

単位：mm

	7	6		
	—	—		
9	10	11	10	
0	5	4	4	
スペア	2	—		

◤ タイヤサイズ

	295/80R22.5	295/80R22.5		
	—	—		
11R22.5 16PR	11R22.5 16PR	11R22.5 16PR	11R22.5 16PR	
11R22.5 16PR	11R22.5 16PR	11R22.5 16PR	11R22.5 16PR	
スペア		11R22.5 16PR	—	

素材：アルミ　備考：スペアのみスチールホイール

上物仕様

上物名	メーカー	型式「製造番号」	年式
ダンプ	新明和工業	DR12-02SC「A5087622Z」	平成26年9月
【備考】ロングダンプ、自重計付、電動コボレーン付。右前ステンレス工具箱。			
【備考】			
【備考】			

外装状態

キャブコーション	フレーム番号	フレームのさび	飛石
有	確認済	無	亀裂

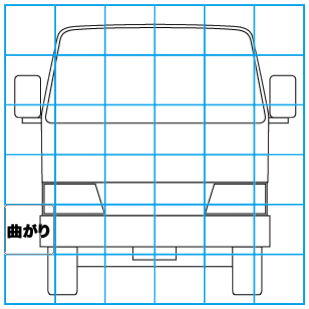

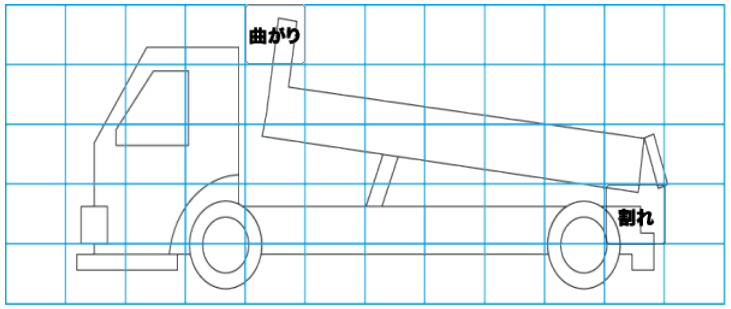

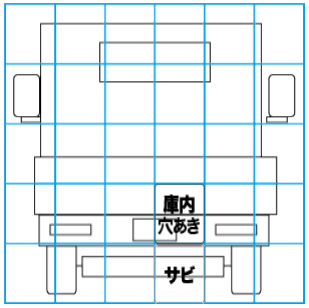

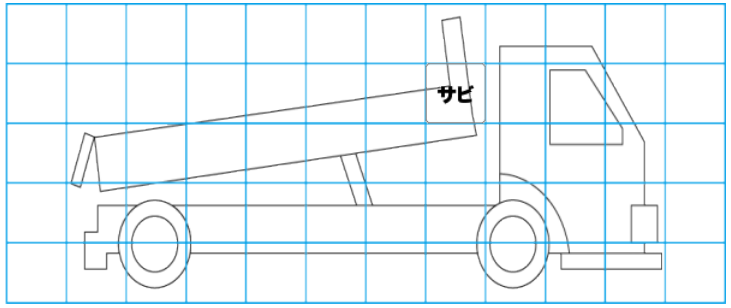

【外装】　【ボデー内】

外装キズ	外装へこみ	うき	曲がり	サビ	補修跡	割れ	庫内キズ	庫内へこみ	庫内穴あき	床汚れ