日付：R07. 08/21

UJ GROUP 車両チェックシート　管理番号：入庫予定

車 両 情 報

車名	初年度登録	型式	形状	車台番号
日野	平成30年7月	TPG-XZU710M	冷凍バン	XZU710-0025751

走行	馬力	シフト	ブレーキ	ボディ内寸
26,973km	136PS/100KW	A/T　6速	バキューム	長：4,240　mm 幅：1,880　mm 高：1,880　mm 門高：1,880　mm

◎：良好　○：通常走行問題なし　△：要修理　／：装備無し　※あくまでも当社判断基準によるものです

◤ エンジン

点検項目	結果	状態
異音	◎	
オイル混入	◎	
オイル漏れ	◎	
水混入	◎	
水漏れ	◎	
燃料漏れ	◎	
排気	◎	
マフラー	◎	
ターボ	◎	
冷却水吹返	◎	

◤ ミッション

点検項目	結果	状態
ギア鳴き	◎	
ギア抜け	◎	
クラッチ	／	
異音	◎	
オイル漏れ	◎	
リターダ	／	

◤ 電装関係

点検項目	結果	状態
エアコン	◎	
スターター	◎	
オルタネーター	◎	
P/W（運転席）	◎	
P/W（助手席）	◎	
坂道発進装置	／	
異常ランプ	◎	
オーディオ	◎	ナビ付き
バックカメラ	◎	カラー
電格ミラー	◎	
ETC	◎	標準
タコグラフ	／	

◤ 上物仕様

点検項目	結果	状態
床材質	/	アルミ 縞板+スノコ

◤ キャビン

点検項目	結果	状態
シート	○	擦れ
ヘッドライト	◎	ハロゲン
ウィンカー	◎	
ワイパー	◎	
ミラー	○	左右カバー擦れ

◤ 走行関係

点検項目	結果	状態
リーフサス	◎	
エアサス	／	
パワステ	◎	
ハンドル	◎	
燃料タンク	◎	スチール 100L

◤ デフ

点検項目	結果	状態
異音	◎	
オイル漏れ	◎	
デフロック	／	

特記事項 2025.07.25 26,973km時 バッテリー交換済
キャブ内 傷·汚れ 有り
エンジンキー1本、ボデーキー1本

記録簿　無（）

◤ タイヤ残量

単位：mm

	6	6	
	—	—	
5	5	6	5
—	—	—	—
スペア		8	—

◤ タイヤサイズ

	205/70R17.5	205/70R17.5	
	—	—	
205/70R17.5	205/70R17.5	205/70R17.5	205/70R17.5
—	—	—	—
スペア		205/70R17.5	—

素材：スチール　備考：

上物仕様

上物名	メーカー	型式「製造番号」	年式
冷凍バン	東プレ	「F186140」	平成30年6月
【備考】ラッシングレール2段、エアリブ、バレティナガイド、庫内灯2ケ、リヤ3枚扉、左側スライド式サイドドア、保冷カーテン(サイドはレールのみ)、スノコ敷き、水抜き穴前後4ヶ所、断熱材厚みリヤ100mmサイド100mm、庫内キズ汚れ有り			
冷凍機／直結（スタンバイ付）	東プレ	XV 32LSC-M 「F186140」	平成30年6月
【備考】2室仕様、-30℃設定、1時間運転30.0℃→-4.0℃(外気温31℃)、累積稼動時間2257時間、スタンバイコード2本付き			
格納ゲート	極東開発工業	CG1001H-B3MRA2 「18T058783N」	平成30年5月
【備考】最大昇降荷重:1000kg、全長1220mm、全幅2040mm、有効幅1920mm、キャスターストッパー迄980mm、庫内リモコン、ラシコン、プラットホーム損傷箇所有り			

外装状態

キャブコーション	フレーム番号	フレームのさび	飛石
有	確認済	無	点傷有

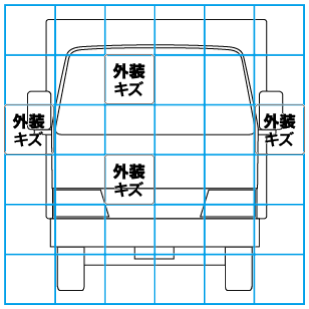

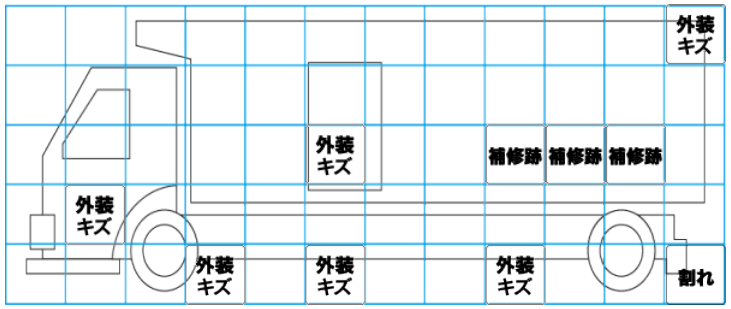

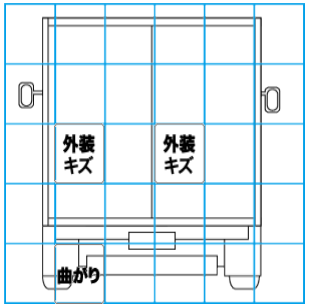

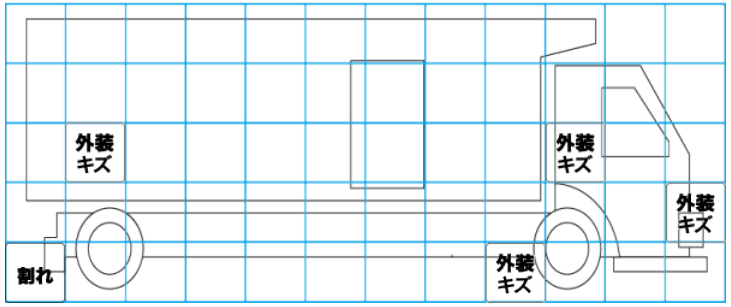

【外装】　【ボデー内】

外装キズ	外装へこみ	うき	曲がり	サビ	補修跡	割れ	庫内キズ	庫内へこみ	庫内穴あき	床汚れ