日付：R07. 08/02

UJ GROUP 車両チェックシート　管理番号：0737125

車両情報

車名	初年度登録	型式	形状	車台番号
いすゞ	平成30年7月	2PG-FRR90S1	クレーン付平	FRR90-7128745

走行	馬力	シフト	ブレーキ	ボディ内寸
33,973km	190PS/140KW	M/T　6速	エアー	長：5,400 mm 幅：2,130 mm 高：400 mm 門高： mm

◎：良好　○：通常走行問題なし　△：要修理　／：装備無し　※あくまでも当社判断基準によるものです

エンジン

点検項目	結果	状態
異音	◎	
オイル混入	◎	
オイル漏れ	◎	
水混入	◎	
水漏れ	◎	
燃料漏れ	◎	
排気	◎	
マフラー	◎	
ターボ	◎	
冷却水吹返	◎	

ミッション

点検項目	結果	状態
ギア鳴き	◎	
ギア抜け	◎	
クラッチ	◎	
異音	◎	
オイル漏れ	◎	
リターダ	／	

電装関係

点検項目	結果	状態
エアコン	◎	
スターター	◎	
オルタネーター	◎	
P/W（運転席）	◎	
P/W（助手席）	◎	
坂道発進装置	◎	
異常ランプ	◎	
オーディオ	◎	
バックカメラ	／	
電格ミラー	◎	
ETC	◎	標準
タコグラフ	／	

上物仕様

点検項目	結果	状態
床材質	/	木材

キャビン

点検項目	結果	状態
シート	○	破れ
ヘッドライト	◎	ハロゲン
ウィンカー	◎	
ワイパー	◎	
ミラー	◎	

走行関係

点検項目	結果	状態
リーフサス	◎	
エアサス	／	
パワステ	○	タンクキャップ割れ
ハンドル	○	汚れ
燃料タンク	◎	スチール 100L

デフ

点検項目	結果	状態
異音	◎	
オイル漏れ	◎	
デフロック	／	

特記事項　エンジンキー1本
左右リヤフェンダー上横ネタ割れ
右アオリ曲がり

記録簿　有（R1/7～R7/1）

タイヤ残量

単位：mm

	10	9	
	—	—	
10	8	10	9
—	—	—	—
スペア		11	—

タイヤサイズ

	245/80R17.5	245/80R17.5	
	—	—	
245/80R17.5	245/80R17.5	245/80R17.5	245/80R17.5
—	—	—	—
スペア		245/80R17.5	—

素材：スチール　備考：

上物仕様

上物名	メーカー	型式「製造番号」	年式
平ボディ	パブコ		(不明)
【備考】コーションプレート欠損、床フック4対、ロープ穴3対、ロープフックサイド：14　リヤ3ケ、床板割れ有り、3方開			
クレーン／クレーン	ユニック	URG344 「G105180」	平成30年6月
【備考】ブーム4段、2.93t、フックインアウトリガー標準幅、敷板1対、ラジコン付き			
【備考】			

外装状態

キャブコーション	フレーム番号	フレームのさび	飛石
有	確認済	小	点傷有

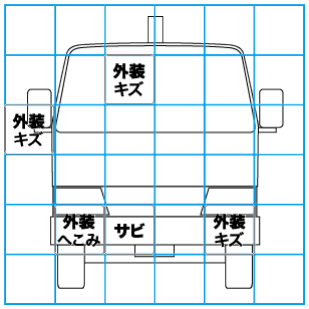

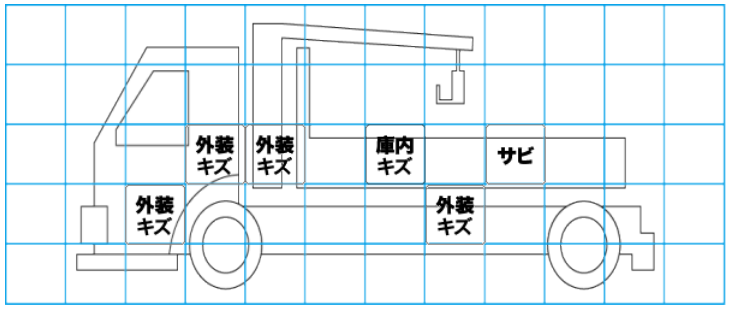

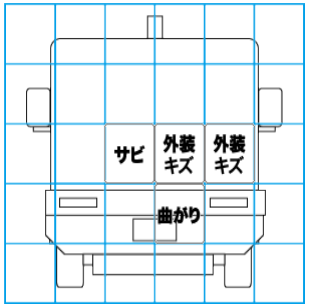

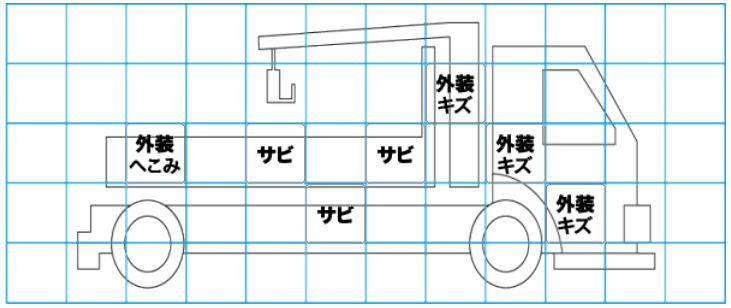

【外装】　【ボデー内】

外装キズ	外装へこみ	うき	曲がり	サビ	補修跡	割れ	庫内キズ	庫内へこみ	庫内穴あき	床汚れ