日付：R07. 08/03

UJ GROUP 車両チェックシート　管理番号：0737076

車 両 情 報

車名	初年度登録	型式	形状	車台番号
日野	令和 6年2月	2KG-XZU712M	平ボディ	XZU712-0016022

走行	馬力	シフト	ブレーキ	ボディ内寸
7,636km	150PS/110KW	A/T	バキューム	長：4,350 mm 幅：2,090 mm 高: 380 mm 門高： mm

◎：良好　○：通常走行問題なし　△：要修理　／：装備無し　※あくまでも当社判断基準によるものです

◤ エンジン

点検項目	結果	状態
異音	◎	
オイル混入	◎	
オイル漏れ	◎	
水混入	◎	
水漏れ	◎	
燃料漏れ	◎	
排気	◎	
マフラー	◎	
ターボ	◎	
冷却水吹返	◎	

◤ ミッション

点検項目	結果	状態
ギア鳴き	◎	
ギア抜け	◎	
クラッチ	／	
異音	◎	
オイル漏れ	◎	
リターダ	／	

◤ 電装関係

点検項目	結果	状態
エアコン	◎	
スターター	◎	
オルタネーター	◎	
P/W（運転席）	◎	
P/W（助手席）	◎	
坂道発進装置	／	
異常ランプ	◎	
オーディオ	◎	ナビ付き
バックカメラ	◎	カラー
電格ミラー	◎	
ETC	◎	2.0
タコグラフ	／	

◤ 上物仕様

点検項目	結果	状態
床材質	/	木材

◤ キャビン

点検項目	結果	状態
シート	◎	
ヘッドライト	◎	LED
ウィンカー	◎	
ワイパー	◎	
ミラー	○	左カバー擦れ、キズ

◤ 走行関係

点検項目	結果	状態
リーフサス	◎	
エアサス	／	
パワステ	◎	
ハンドル	◎	
燃料タンク	◎	スチール 100L

◤ デフ

点検項目	結果	状態
異音	◎	
オイル漏れ	◎	
デフロック	／	

特記事項　スマートキー2ケ、ドアキー2本（燃料タンクキー併用）、アイドリングストップ付き、フロントバンパー点キズ、擦れ有、ドライブレコーダー付き。

記録簿　有（R6/9）

◤ タイヤ残量

単位：mm

	8	8	
	—	—	
8	8	8	8
—	—	—	—
スペア		8	—

◤ タイヤサイズ

	225/70R16	225/70R16	
	—	—	
225/70R16	225/70R16	225/70R16	225/70R16
—	—	—	—
スペア		225/70R16	—

素材：スチール　備考：

上物仕様

上物名	メーカー	型式「製造番号」	年式
平ボディ	完成車		令和 6年

【備考】3方開、作業灯2ケ、床フック左右5対、ロープフック8対、リアロープフック4ケ、シート載せ、左側工具箱

【備考】

【備考】

外装状態

キャブコーション	フレーム番号	フレームのさび	飛石
有	確認済	無	無

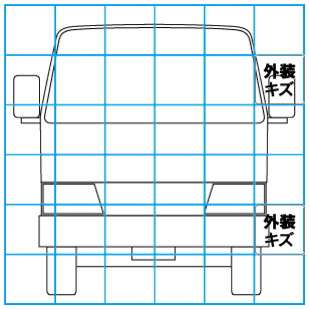

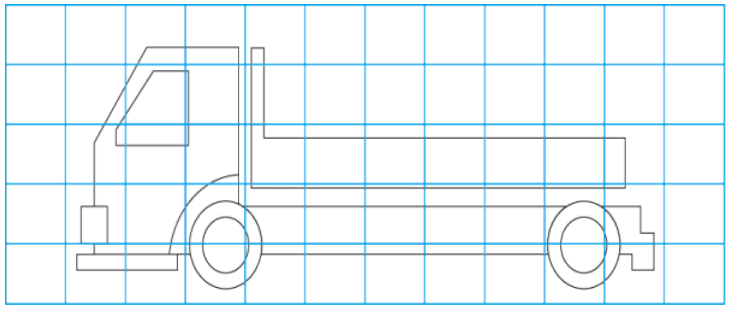

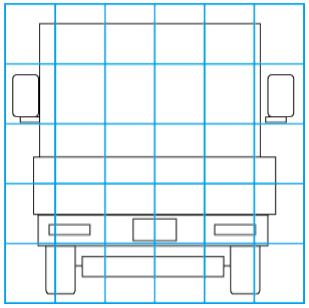

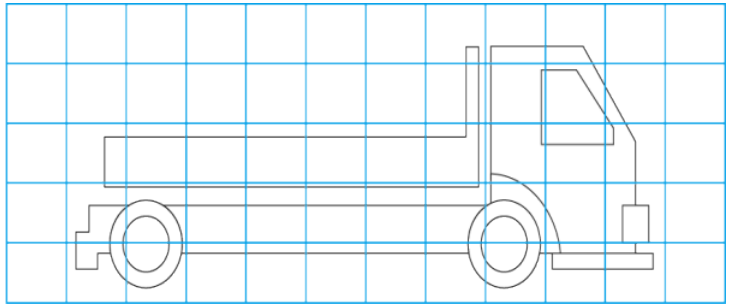

【外装】　【ボデー内】

外装キズ	外装へこみ	うき	曲がり	サビ	補修跡	割れ	庫内キズ	庫内へこみ	庫内穴あき	床汚れ