日付：R07. 08/04

# UJ GROUP 車両チェックシート　管理番号：0637093

## 車両情報

| 車名 | 初年度登録 | 型式 | 形状 | 車台番号 |
|---|---|---|---|---|
| コダイラ | 令和 2年2月 | | ダンプ | 国［01］139963 |

| 走行 | 馬力 | シフト | ブレーキ | ボディ内寸 |
|---|---|---|---|---|
| | | | エアー | 長：6,990 mm 幅：2,340 mm<br>高：800 mm 門高： mm |

◎：良好　○：通常走行問題なし　△：要修理　／：装備無し　※あくまでも当社判断基準によるものです

### エンジン

| 点検項目 | 結果 | 状態 |
|---|---|---|
| 異音 | ／ | |
| オイル混入 | ／ | |
| オイル漏れ | ／ | |
| 水混入 | ／ | |
| 水漏れ | ／ | |
| 燃料漏れ | ／ | |
| 排気 | ／ | |
| マフラー | ／ | |
| ターボ | ／ | |
| 冷却水吹返 | ／ | |

### ミッション

| 点検項目 | 結果 | 状態 |
|---|---|---|
| ギア鳴き | ／ | |
| ギア抜け | ／ | |
| クラッチ | ／ | |
| 異音 | ／ | |
| オイル漏れ | ／ | |
| リターダ | ／ | |

### 電装関係

| 点検項目 | 結果 | 状態 |
|---|---|---|
| エアコン | ／ | |
| スターター | ／ | |
| オルタネーター | ／ | |
| P/W（運転席） | ／ | |
| P/W（助手席） | ／ | |
| 坂道発進装置 | ／ | |
| 異常ランプ | ／ | |
| オーディオ | ／ | |
| バックカメラ | ◎ | カラー |
| 電格ミラー | ／ | |
| ETC | ／ | |
| タコグラフ | ／ | |

### 上物仕様

| 点検項目 | 結果 | 状態 |
|---|---|---|
| 床材質 | / | ステンレス |

### キャビン

| 点検項目 | 結果 | 状態 |
|---|---|---|
| シート | ／ | |
| ヘッドライト | ／ | |
| ウィンカー | ◎ | |
| ワイパー | ／ | |
| ミラー | ／ | |

### 走行関係

| 点検項目 | 結果 | 状態 |
|---|---|---|
| リーフサス | ◎ | |
| エアサス | ／ | |
| パワステ | ／ | |
| ハンドル | ／ | |
| 燃料タンク | ／ | |

### デフ

| 点検項目 | 結果 | 状態 |
|---|---|---|
| 異音 | ／ | |
| オイル漏れ | ／ | |
| デフロック | ／ | |

特記事項　左ナンバー灯レンズ割れ。右リヤフェンダー曲がり。左リヤフェンダー凹み。
WABCOスマートボード付。電動式アウトリガー（アウトリガーまわり修復跡あり）。
後部大型反射板2枚（要交換）。

記録簿　有（R3/2～R5/1）

### タイヤ残量

単位：mm

| | | | |
|---|---|---|---|
| — | — | — | — |
| 4 | 4 | 5 | 6 |
| 5 | 5 | 5 | 5 |
| スペア | — | — | |

### タイヤサイズ

| | | | |
|---|---|---|---|
| — | — | — | — |
| 11R22.5 14PR | 11R22.5 14PR | 11R22.5 14PR | 11R22.5 14PR |
| 11R22.5 16PR | 11R22.5 16PR | 11R22.5 16PR | 11R22.5 16PR |
| — | — | — | — |
| スペア | | 11R22.5 16PR | — |

素材：スチール　備考：スペアタイヤ　0mm

## 上物仕様

| 上物名 | メーカー | 型式「製造番号」 | 年式 |
|---|---|---|---|
| ダンプ | 小平産業 | KDLR221AX<br>「2002005」 | 令和 2年 |

【備考】床、サイド内側ステンレス。床厚み6mm。前立て、サイド、リヤ、厚み4mm。作業灯2ケ。床凹み。

【備考】

【備考】

## 外装状態

| キャブコーション | フレーム番号 | フレームのさび | 飛石 |
|---|---|---|---|
| 有 | 確認済 | 無 | |

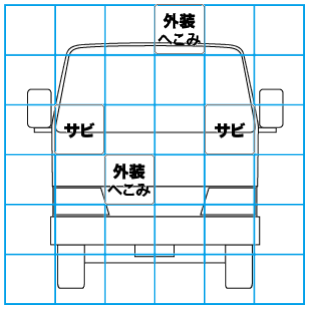


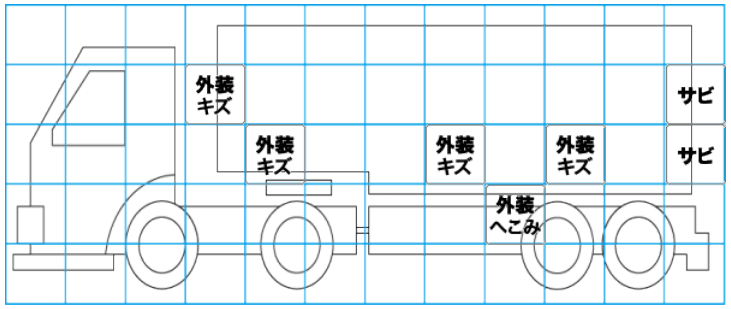


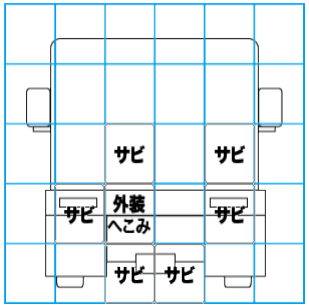


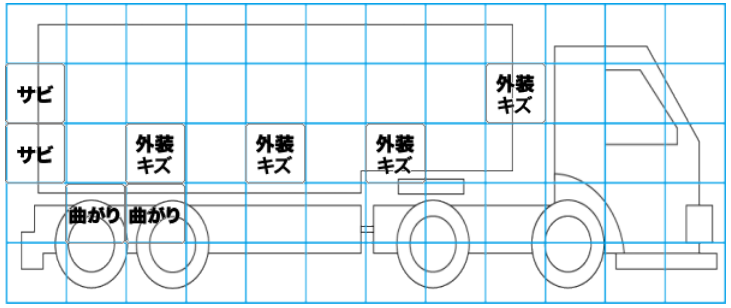


【外装】　【ボデー内】

| 外装キズ | 外装へこみ | うき | 曲がり | サビ | 補修跡 | 割れ | 庫内キズ | 庫内へこみ | 庫内穴あき | 床汚れ |
|---|---|---|---|---|---|---|---|---|---|---|