日付：R07. 08/31

UJ GROUP 車両チェックシート　管理番号：0637094

車 両 情 報

車名	初年度登録	型式	形状	車台番号
三菱ふそう	令和 2年2月	2KG-FV70HJR	トラクタ	FV70HJ-510142

走行	馬力	シフト	ブレーキ	ボディ内寸
359,505km	460PS/338KW	A/T　シフトパイロット １２速	エアー	長：　mm 幅：　mm 高：　mm 門高：　mm

◎：良好　○：通常走行問題なし　△：要修理　／：装備無し　※あくまでも当社判断基準によるものです

◤ エンジン

点検項目	結果	状態
異音	◎	
オイル混入	◎	
オイル漏れ	○	エアコンプレッサー下部、エアドライヤー、オイルパン後ろ付近漏れ。
水混入	◎	
水漏れ	◎	
燃料漏れ	◎	
排気	◎	
マフラー	◎	
ターボ	◎	
冷却水吹返	◎	

◤ ミッション

点検項目	結果	状態
ギア鳴き	◎	
ギア抜け	◎	
クラッチ	／	
異音	◎	
オイル漏れ	◎	
リターダ	／	

◤ 電装関係

点検項目	結果	状態
エアコン	◎	
スターター	◎	
オルタネーター	◎	
P/W（運転席）	◎	
P/W（助手席）	◎	
坂道発進装置	◎	
異常ランプ	◎	
オーディオ	◎	
バックカメラ	◎	カラー
電格ミラー	◎	
ETC	◎	2.0
タコグラフ	◎	デジタル 純正品

◤ 上物仕様

点検項目	結果	状態
床材質	/	アルミ 縞板

◤ キャビン

点検項目	結果	状態
シート	○	擦れ、汚れ
ヘッドライト	◎	LED
ウィンカー	◎	
ワイパー	◎	
ミラー	○	左メッキカバー割れ・ガタ。

◤ 走行関係

点検項目	結果	状態
リーフサス	◎	
エアサス	／	
パワステ	○	オイルホース 滲み
ハンドル	○	擦れ
燃料タンク	◎	スチール 400L

◤ デフ

点検項目	結果	状態
異音	◎	
オイル漏れ	○	キャリア取付面 リヤデフ滲み
デフロック	◎	

特記事項　キャブ内キズ・汚れ。右テールブラケット曲がり。インパネポケット欠品。
フロントバンパー左コーナーカバーガタあり。。フロントバンパーエンドカバー左右外れ。
アイドリングストップ付。右リヤフェンダー後部アルミ縞板欠品。
スマートキー2個。尿素タンクキー1本。

記録簿　有（R3/1～R5/1）

◤ タイヤ残量

単位：mm

	○	○	
	—	—	
○	○	○	○
○	○	○	○
スペア		—	—

◤ タイヤサイズ

	11R22.5 16PR	11R22.5 16PR	
	—	—	
11R22.5 16PR	11R22.5 16PR	11R22.5 16PR	11R22.5 16PR
11R22.5 14PR	11R22.5 14PR	11R22.5 16PR	11R22.5 16PR
スペア		—	—

素材：スチール　備考：スペアキャリア・タイヤ装備無し。左3軸2本再生タイヤ。

上物仕様

上物名	メーカー	型式「製造番号」	年式
カプラー	ヨコシャ	CD-1200 「K4035」	令和 1年8月

【備考】キャパシティ12000kg。第五輪荷重10700kg。ステンレス工具箱。作業灯1ケ。
バッテリースイッチ付（電動アウトリガー用）。

【備考】

【備考】

外装状態

キャブコーション	フレーム番号	フレームのさび	飛石
有	確認済	無	飛石有(リペア 可)

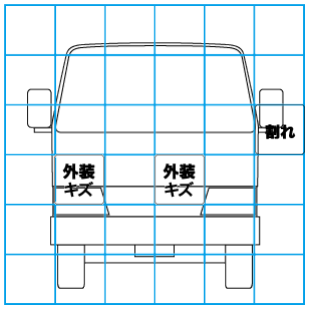

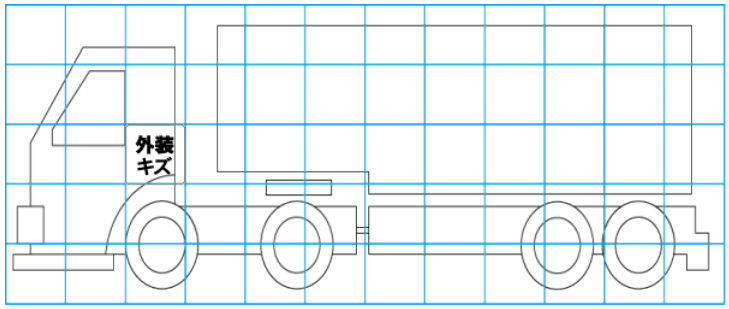

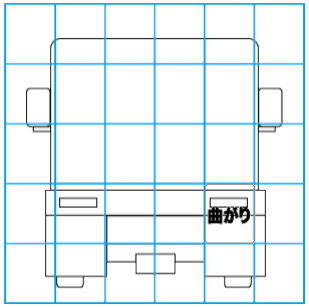

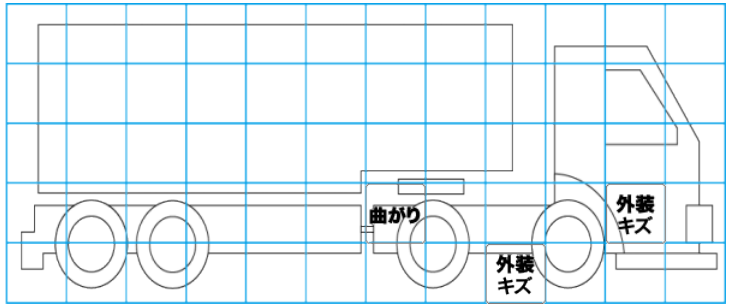

【外装】　【ボデー内】

外装キズ	外装へこみ	うき	曲がり	サビ	補修跡	割れ	庫内キズ	庫内へこみ	庫内穴あき	床汚れ