日付：R07. 07/15

UJ GROUP 車両チェックシート　管理番号：0737065

車両情報

車名	初年度登録	型式	形状	車台番号
日野	平成19年3月	BDG-FE7JKWA	アルミ平	FE7JKW-10171

走行	馬力	シフト	ブレーキ	ボディ内寸
499,949km	215PS/165KW	M/T　6速	エアー	長：5,760 mm 幅：2,210 mm 高：500 mm 門高： mm

◎：良好　○：通常走行問題なし　△：要修理　／：装備無し　※あくまでも当社判断基準によるものです

エンジン

点検項目	結果	状態
異音	◎	
オイル混入	◎	
オイル漏れ	○	ロッカーカバー、インタークーラーホース滲み
水混入	◎	
水漏れ	◎	
燃料漏れ	◎	
排気	◎	
マフラー	○	腐食
ターボ	◎	
冷却水吹返	◎	

ミッション

点検項目	結果	状態
ギア鳴き	◎	
ギア抜け	◎	
クラッチ	◎	
異音	◎	
オイル漏れ	◎	
リターダ	／	

電装関係

点検項目	結果	状態
エアコン	◎	
スターター	◎	
オルタネーター	◎	
P/W（運転席）	◎	
P/W（助手席）	◎	
坂道発進装置	◎	
異常ランプ	◎	
オーディオ	◎	
バックカメラ	／	
電格ミラー	◎	
ETC	◎	標準
タコグラフ	◎	デジタル

上物仕様

点検項目	結果	状態
床材質	／	木材

キャビン

点検項目	結果	状態
シート	○	破れ、へたり、タバコ穴、擦れ、汚れ
ヘッドライト	◎	ＨＩＤ
ウィンカー	○	後：右割れ
ワイパー	◎	
ミラー	○	左右カバー擦れ

走行関係

点検項目	結果	状態
リーフサス	◎	
エアサス	／	
パワステ	◎	
ハンドル	○	擦れ
燃料タンク	◎	スチール 200L

デフ

点検項目	結果	状態
異音	◎	
オイル漏れ	◎	
デフロック	／	

特記事項 エンジンキー2本、燃料タンクキー1本。

記録簿　有（H20/2～R6/3）

タイヤ残量

単位：mm

	11	11	
	—	—	
10	10	10	10
—	—	—	—
スペア	6	—	

タイヤサイズ

	265/70R19.5	265/70R19.5	
	—	—	
265/70R19.5	265/70R19.5	265/70R19.5	265/70R19.5
—	—	—	—
スペア		265/70R19.5	—

素材：スチール　備考：

上物仕様

上物名	メーカー	型式「製造番号」	年式
アルミ平	TOYO BODY	「70220267」	平成19年

【備考】引出しフック7対、ロープフック13対、後ろ3ケ、左側ステンレス工具箱、シート乗せ、前立曲り、床板荒れ、擦れ。

【備考】

【備考】

外装状態

キャブコーション	フレーム番号	フレームのさび	飛石
有	確認済	小	飛石有(リペア 不可)

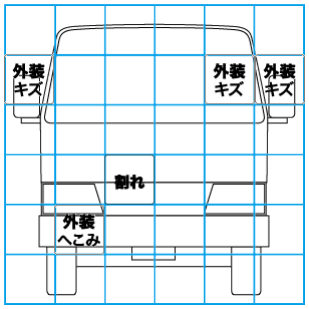

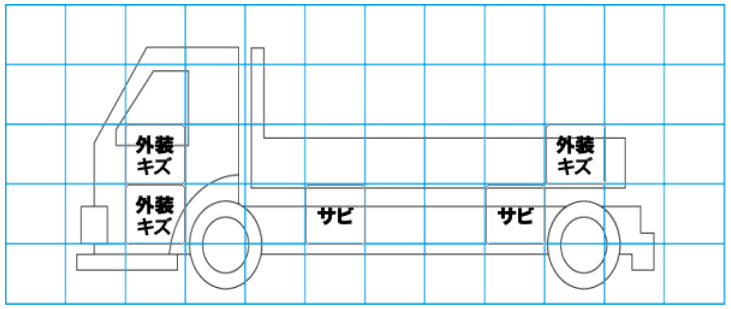

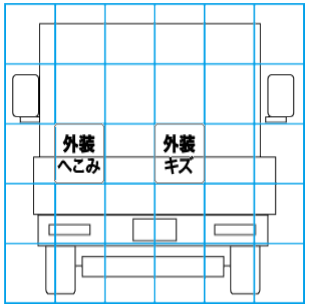

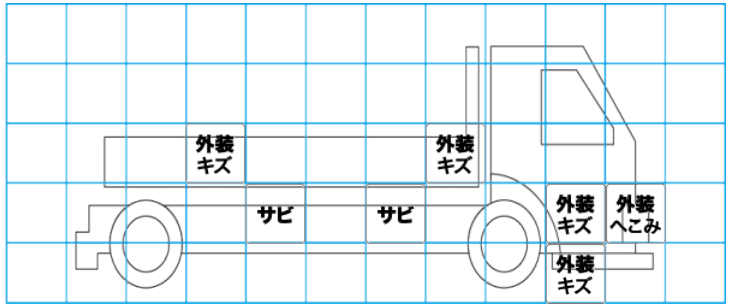

【外装】　【ボデー内】

外装キズ	外装へこみ	うき	曲がり	サビ	補修跡	割れ	庫内キズ	庫内へこみ	庫内穴あき	床汚れ