日付：R07. 07/30

UJ GROUP 車両チェックシート　管理番号：0737051

車両情報

車名	初年度登録	型式	形状	車台番号
いすゞ	平成21年9月	PDG-FTR34S2	アルミ平	FTR34-7002838

走行	馬力	シフト	ブレーキ	ボディ内寸
439,198km	260PS/191KW	M/T　6速	エアー	長：6,660 mm 幅：2,220 mm 高：570 mm 門高： mm

◎：良好　○：通常走行問題なし　△：要修理　／：装備無し　※あくまでも当社判断基準によるものです

◤ エンジン

点検項目	結果	状態
異音	◎	
オイル混入	◎	
オイル漏れ	○	インタークーラーホース滲み
水混入	◎	
水漏れ	◎	
燃料漏れ	◎	
排気	◎	
マフラー	◎	
ターボ	◎	
冷却水吹返	◎	

◤ ミッション

点検項目	結果	状態
ギア鳴き	◎	
ギア抜け	◎	
クラッチ	◎	
異音	◎	
オイル漏れ	◎	
リターダ	◎	永久磁石式

◤ 電装関係

点検項目	結果	状態
エアコン	◎	
スターター	◎	
オルタネーター	◎	
P/W（運転席）	◎	
P/W（助手席）	◎	
坂道発進装置	◎	
異常ランプ	◎	
オーディオ	◎	
バックカメラ	／	
電格ミラー	◎	
ETC	◎	標準
タコグラフ	◎	アナログ

◤ 上物仕様

点検項目	結果	状態
床材質	／	木材

◤ キャビン

点検項目	結果	状態
シート	◎	
ヘッドライト	○	ＨＩＤ 左レンズくもり
ウィンカー	◎	
ワイパー	◎	
ミラー	◎	ミラーヒーター付き、 カバー一部欠品

◤ 走行関係

点検項目	結果	状態
リーフサス	◎	
エアサス	／	
パワステ	◎	
ハンドル	○	擦れ
燃料タンク	◎	スチール 200L 100L

◤ デフ

点検項目	結果	状態
異音	◎	
オイル漏れ	◎	
デフロック	／	

上物仕様

上物名	メーカー	型式「製造番号」	年式
アルミ平	不明		

【備考】リヤ煽り高さ570㎜、引き出しフック7対、ロープフックサイド19対、フロント4ケ、リヤ6ケ、作業等2ケ、3方開

【備考】

【備考】

外装状態

キャブコーション	フレーム番号	フレームのさび	飛石
有	確認済	小	飛石有(リペア 不可)

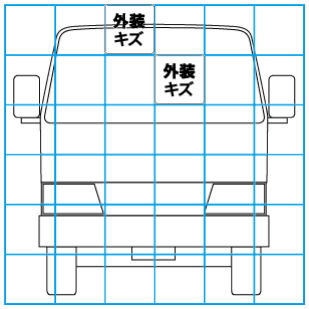

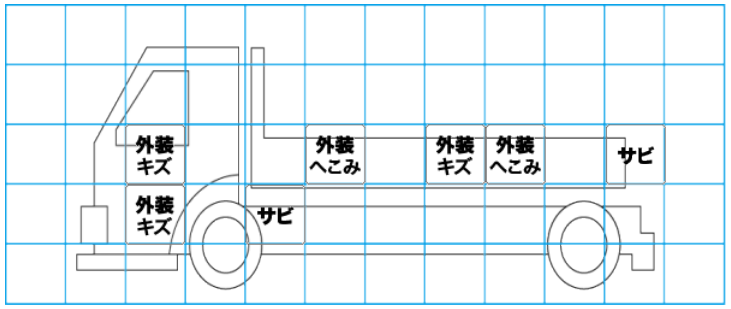

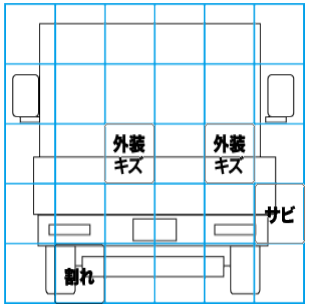

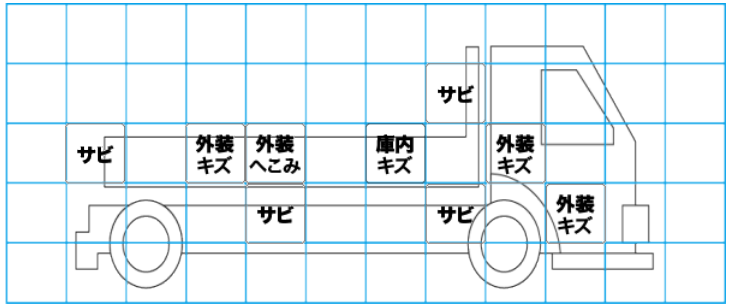

【外装】　【ボデー内】

外装キズ	外装へこみ	うき	曲がり	サビ	補修跡	割れ	庫内キズ	庫内へこみ	庫内穴あき	床汚れ

特記事項　エンジンキー1本（内、キーレス付き1本）
アイドリングストップ付き
助手席側グローブボックスロック破損

記録簿　有（H22/9～R2/9、R5/3～R7/3）

◤ タイヤ残量

単位：mm

	15	15		
	—	—		
15	15	15	15	
—	—	—	—	
スペア		5	—	

◤ タイヤサイズ

	265/70R19.5	265/70R19.5	
	—	—	
265/70R19.5	265/70R19.5	265/70R19.5	265/70R19.5
—	—	—	—
スペア		265/70R19.5	—

素材：アルミ　備考：総輪スタッドレス（スペア以外）