日付：R07. 07/15

UJ GROUP 車両チェックシート　管理番号：0737066

車 両 情 報

車名	初年度登録	型式	形状	車台番号
日野	平成26年4月	TKG-FD9JLAA	アルミウィング	FD9JLA-13768

走行	馬力	シフト	ブレーキ	ボディ内寸
663,944km	210PS/154KW	M/T　6速	エアー	長：6,250 mm 幅：2,380 mm 高：2,420 mm 門高： mm

◎：良好　○：通常走行問題なし　△：要修理　／：装備無し　※あくまでも当社判断基準によるものです

エンジン

点検項目	結果	状態
異音	◎	
オイル混入	◎	
オイル漏れ	◎	
水混入	◎	
水漏れ	◎	
燃料漏れ	◎	
排気	◎	
マフラー	◎	
ターボ	◎	
冷却水吹返	◎	

ミッション

点検項目	結果	状態
ギア鳴き	◎	
ギア抜け	◎	
クラッチ	◎	
異音	◎	
オイル漏れ	◎	
リターダ	／	

電装関係

点検項目	結果	状態
エアコン	◎	
スターター	◎	
オルタネーター	◎	
P/W（運転席）	◎	
P/W（助手席）	◎	
坂道発進装置	◎	
異常ランプ	◎	車両制御システム
オーディオ	◎	
バックカメラ	◎	カラー
電格ミラー	◎	
ETC	／	
タコグラフ	／	

上物仕様

点検項目	結果	状態
床材質	／	木材

キャビン

点検項目	結果	状態
シート	○	破れ、へたり、擦れ、汚れ 座面取付ステー割れ
ヘッドライト	◎	ＨＩＤ
ウィンカー	○	リヤ左レンズヒビ
ワイパー	◎	
ミラー	△	アンダーミラー取付割れ

走行関係

点検項目	結果	状態
リーフサス	○	シャックル摩耗 フロント右
エアサス	／	
パワステ	◎	
ハンドル	○	擦れ
燃料タンク	◎	スチール 200L

デフ

点検項目	結果	状態
異音	◎	
オイル漏れ	◎	
デフロック	／	

上物仕様

上物名	メーカー	型式「製造番号」	年式
アルミウイング	トランテックス	HFDLB-MJKAQH 「2KY8026-03」	平成26年
【備考】鳥居型引出しフック５対。ラッシングレール２段。庫内灯３ケ（２ケ不灯）。リア跳ね上げ扉。			
パワーゲート／跳ね上げゲート	極東開発工業	G21002C-B3MRA2 「2KY8026-03」	平成26年
【備考】PG寸法：全長1550mm・全幅2410mm・有効長1290mm・有効幅2280mm。最大荷重1000kg。庫内リモコン付。			
【備考】			

外装状態

キャブコーション	フレーム番号	フレームのさび	飛石
有	確認済	無	点傷有

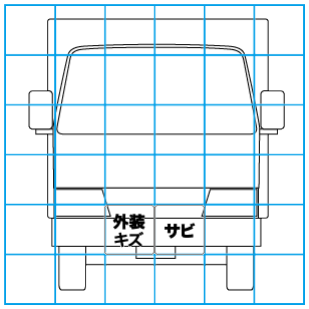

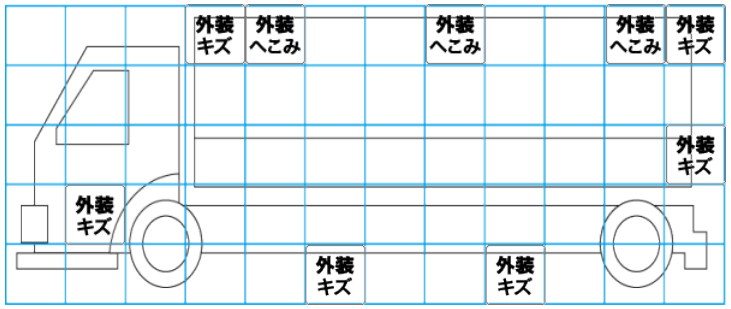

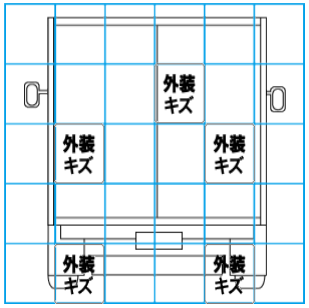

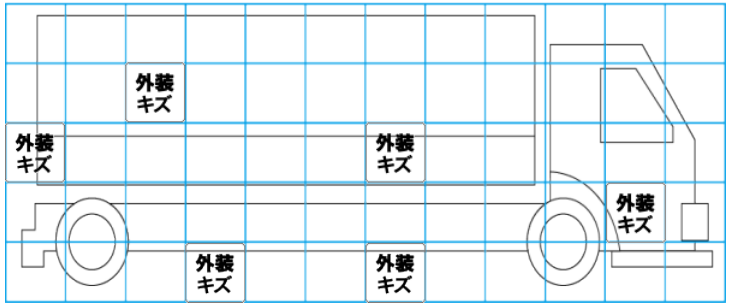

【外装】　【ボデー内】

外装キズ	外装へこみ	うき	曲がり	サビ	補修跡	割れ	庫内キズ	庫内へこみ	庫内穴あき	床汚れ

特記事項　キャブ内キズ汚れ。アイドリングストップ付。インパネポケット欠品。フロントクロスメンバー錆。
エンジンキー１本（スペアキー無し）

記録簿　有（R2/10～R7/1）

タイヤ残量

単位：mm

	12	12	
	—	—	
11	11	11	11
—	—	—	—
スペア	13	—	

タイヤサイズ

	225/80R17.5	225/80R17.5	
	—	—	
225/80R17.5	225/80R17.5	225/80R17.5	225/80R17.5
—	—	—	—
スペア		225/80R17.5	—

素材：スチール　備考：