日付：R07. 05/09

UJ GROUP 車両チェックシート　管理番号：0337066

車両情報

車名	初年度登録	型式	形状	車台番号
日野	平成29年1月	QPG-FW1EXEG	冷凍バン	FW1EXE-19940

走行	馬力	シフト	ブレーキ	ボディ内寸
699,015km	380PS/279KW	セミA/T　プロシフト　１２速	エアー	長：9,320　mm 幅：2,300　mm 高：2,440　mm 門高：2,190　mm

◎：良好　○：通常走行問題なし　△：要修理　／：装備無し　※あくまでも当社判断基準によるものです

エンジン

点検項目	結果	状態
異音	◎	
オイル混入	◎	
オイル漏れ	◎	
水混入	◎	
水漏れ	◎	
燃料漏れ	◎	
排気	◎	
マフラー	◎	
ターボ	◎	
冷却水吹返	◎	

ミッション

点検項目	結果	状態
ギア鳴き	◎	
ギア抜け	◎	
クラッチ	◎	
異音	◎	
オイル漏れ	◎	
リターダ	／	

電装関係

点検項目	結果	状態
エアコン	◎	
スターター	◎	
オルタネーター	◎	
P/W（運転席）	◎	
P/W（助手席）	◎	
坂道発進装置	◎	
異常ランプ	◎	
オーディオ	◎	
バックカメラ	◎	カラー
電格ミラー	◎	
ETC	／	
タコグラフ	◎	アナログ

上物仕様

点検項目	結果	状態
床材質	/	アルミ縞板

キャビン

点検項目	結果	状態
シート	○	タバコ穴、擦れ、汚れ
ヘッドライト	△	ＨＩＤ 左ヘッドライト割れ、穴あき、ガタあり。
ウィンカー	◎	
ワイパー	◎	
ミラー	◎	

走行関係

点検項目	結果	状態
リーフサス	◎	
エアサス	◎	リヤエアサス
パワステ	○	ギヤボックスオイル漏れ
ハンドル	○	擦れ
燃料タンク	◎	スチール 300L

デフ

点検項目	結果	状態
異音	◎	
オイル漏れ	◎	
デフロック	◎	

特記事項　キャブ内キズ・汚れ。運転席、助手席灰皿蓋割れ欠品。インパネポケット欠品。右フォグ不灯。
フロントバンパー左プロテクター欠品。
エンジンキー2本、燃料タンクキー1本。

記録簿　有（H31/1～R6/10）

タイヤ残量

単位：mm

	6	2	
	6	4	
0	0	0	0
0	0	0	0
スペア		3	—

タイヤサイズ

	245/70R19.5	245/70R19.5	
	245/70R19.5	245/70R19.5	
245/70R19.5	245/70R19.5	245/70R19.5	245/70R19.5
245/70R19.5	245/70R19.5	245/70R19.5	245/70R19.5
スペア		245/70R19.5	—

素材：スチール　備考：

上物仕様

上物名	メーカー	型式「製造番号」	年式
冷凍バン	トランテックス	HFWXG-EUAFCP 「2TA0890-01」	平成28年
【備考】断熱材：サイド75mm リヤ50mm。ラッシングレール2段。水抜き穴前後2対。庫内灯５ケ。 床後方剥がれ、浮き。リヤ扉シャッター式。門口左凹み、曲がり。			
冷凍機／直結（スタンバイ付）	デンソー	DNPE105EJ1	平成28年
【備考】　-32℃設定　+15.0℃　→　-11.5℃　（1h）　確認。　稼動時間5712h。　スタンバイケーブル付。			
跳ね上げゲート	トランテックス	TRAM10-1456 「S71206650」	平成28年
【備考】PG寸法：全長1560mm　全幅2390mm　有効長1300mm　有効幅2140mm。庫内リモコン付。 最大荷重1000kg。右シリンダー、オイル滲み。			

外装状態

キャブコーション	フレーム番号	フレームのさび	飛石
有	確認済	無	飛石有(リペア 不可)

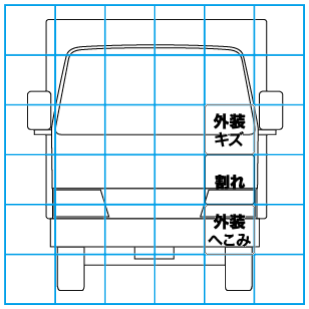

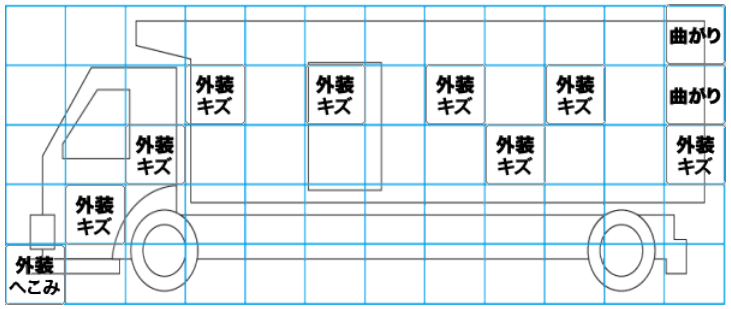

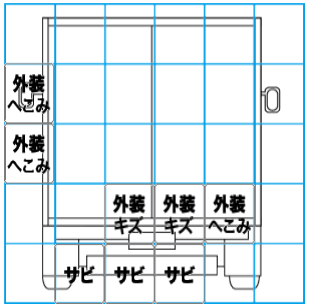

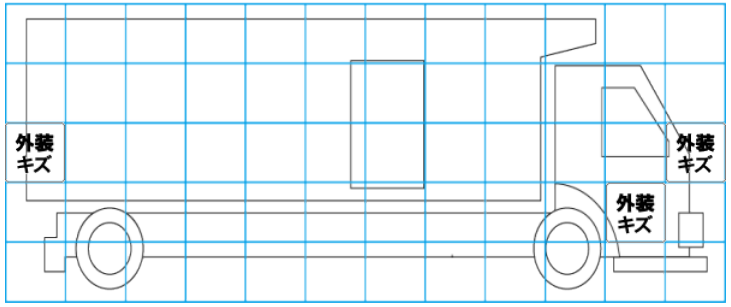

【外装】　【ボデー内】

外装キズ	外装へこみ	うき	曲がり	サビ	補修跡	割れ	庫内キズ	庫内へこみ	庫内穴あき	床汚れ