日付：R07. 08/04

# UJ GROUP 車両チェックシート　管理番号：0537065

## 車 両 情 報

| 車名 | 初年度登録 | 型式 | 形状 | 車台番号 |
|---|---|---|---|---|
| 日野 | 令和 5年9月 | 2RG-XZU655M | ドライバン | XZU655-0016705 |

| 走行 | 馬力 | シフト | ブレーキ | ボディ内寸 |
|---|---|---|---|---|
| 12,791km | 150PS/110KW | M/T　6速 | バキューム | 長：4,500 mm 幅：1,770 mm<br>高：2,190 mm 門高：2,090 mm |

◎：良好　○：通常走行問題なし　△：要修理　／：装備無し　※あくまでも当社判断基準によるものです

### ◤ エンジン

| 点検項目 | 結果 | 状態 |
|---|---|---|
| 異音 | ◎ | |
| オイル混入 | ◎ | |
| オイル漏れ | ◎ | |
| 水混入 | ◎ | |
| 水漏れ | ◎ | |
| 燃料漏れ | ◎ | |
| 排気 | ◎ | |
| マフラー | ○ | |
| ターボ | ◎ | |
| 冷却水吹返 | ◎ | |

### ◤ ミッション

| 点検項目 | 結果 | 状態 |
|---|---|---|
| ギア鳴き | ◎ | |
| ギア抜け | ◎ | |
| クラッチ | ◎ | |
| 異音 | ◎ | |
| オイル漏れ | ◎ | |
| リターダ | ／ | |

### ◤ 電装関係

| 点検項目 | 結果 | 状態 |
|---|---|---|
| エアコン | ◎ | |
| スターター | ◎ | |
| オルタネーター | ◎ | |
| P/W（運転席） | ◎ | |
| P/W（助手席） | ◎ | |
| 坂道発進装置 | ◎ | |
| 異常ランプ | ◎ | |
| オーディオ | ◎ | ナビ付き |
| バックカメラ | ◎ | カラー |
| 電格ミラー | ◎ | |
| ETC | ◎ | 標準 |
| タコグラフ | ／ | |

### ◤ 上物仕様

| 点検項目 | 結果 | 状態 |
|---|---|---|
| 床材質 | ／ | 木材 |

### ◤ キャビン

| 点検項目 | 結果 | 状態 |
|---|---|---|
| シート | ◎ | |
| ヘッドライト | ◎ | LED |
| ウィンカー | △ | 右テールランプレンズ（バックランプ部）割れ<br>左テールランプレンズ傷 |
| ワイパー | ◎ | |
| ミラー | ◎ | |

### ◤ 走行関係

| 点検項目 | 結果 | 状態 |
|---|---|---|
| リーフサス | ◎ | |
| エアサス | ／ | |
| パワステ | ◎ | |
| ハンドル | ◎ | |
| 燃料タンク | ◎ | スチール<br>100L |

### ◤ デフ

| 点検項目 | 結果 | 状態 |
|---|---|---|
| 異音 | ◎ | |
| オイル漏れ | ◎ | |
| デフロック | ／ | |

## 上物仕様

| 上物名 | メーカー | 型式「製造番号」 | 年式 |
|---|---|---|---|
| ドライバン | トランテックス | V077J70-02 | 令和 5年 |
| 【備考】左スライド式サイド扉　ラッシングレール２段　庫内灯３個　９０度ストッパー　渡し板 | | | |
| パワーゲート／垂直ゲート／アーム式 | 極東開発工業 | S602-B1SRT2<br>「23T080149N」 | 令和 5年8月 |
| 【備考】PG寸法：全長1330㎜、全幅1680㎜、有効長1010㎜、有効幅1620㎜　最大荷重600㎏　庫内リモコン付<br>プラットホーム曲がり（キャスターストッパー開閉不良） | | | |
| | | | |
| 【備考】 | | | |

## 外装状態

| キャブコーション | フレーム番号 | フレームのさび | 飛石 |
|---|---|---|---|
| 有 | 確認済 | 無 | 飛石有(リペア 可) |

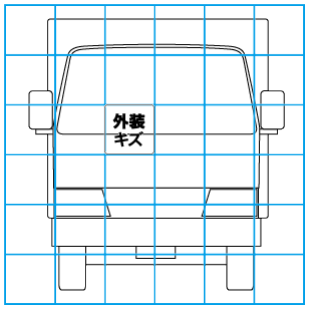


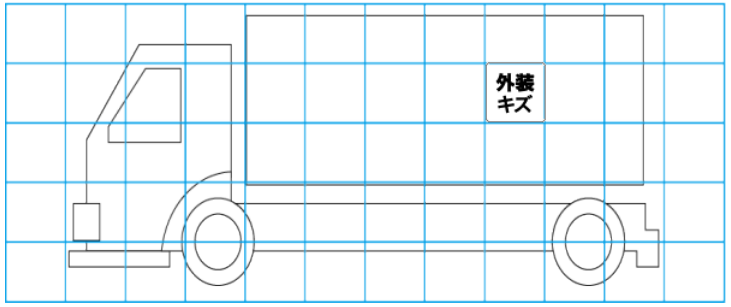


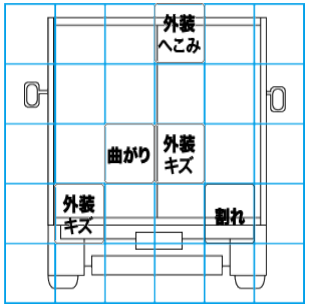


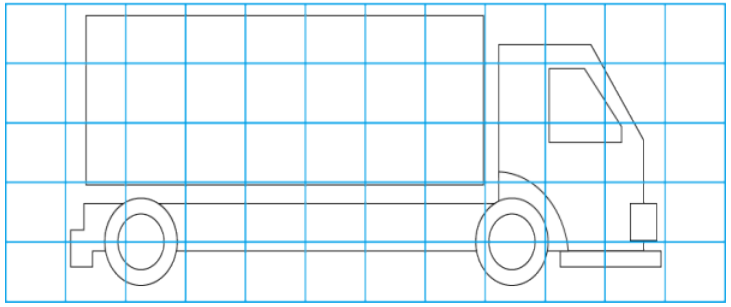

【外装】　【ボデー内】

| 外装キズ | 外装へこみ | うき | 曲がり | サビ | 補修跡 | 割れ | 庫内キズ | 庫内へこみ | 庫内穴あき | 床汚れ |
|---|---|---|---|---|---|---|---|---|---|---|

特記事項　キャブ内 傷･汚れ 有り
アイドリングストップ付
スマートキー１個　ドアキー１本　ボディキー２本

記録簿　有（R7/2）

### ◤ タイヤ残量

単位：mm

| | | | |
|---|---|---|---|
| | 7 | 7 | |
| | — | — | |
| 7 | 7 | 7 | 7 |
| — | — | — | — |
| スペア | | 9 | — |

### ◤ タイヤサイズ

| | | | |
|---|---|---|---|
| | 205/70R17.5 | 205/70R17.5 | |
| | — | — | |
| 205/70R17.5 | 205/70R17.5 | 205/70R17.5 | 205/70R17.5 |
| — | — | — | — |
| スペア | | 205/70R17.5 | — |

素材：スチール　備考：