日付：R07. 05/08

UJ GROUP 車両チェックシート　管理番号：0636006

車 両 情 報

車名	初年度登録	型式	形状	車台番号
トレクス	令和 1年12月		平ボディ	PFB34117-6654

走行	馬力	シフト	ブレーキ	ボディ内寸
			エアー	長：9,980 mm 幅：2,430 mm 高: mm 門高： mm

◎：良好　○：通常走行問題なし　△：要修理　／：装備無し　※あくまでも当社判断基準によるものです

エンジン

点検項目	結果	状態
異音	／	
オイル混入	／	
オイル漏れ	／	
水混入	／	
水漏れ	／	
燃料漏れ	／	
排気	／	
マフラー	／	
ターボ	／	
冷却水吹返	／	

ミッション

点検項目	結果	状態
ギア鳴き	／	
ギア抜け	／	
クラッチ	／	
異音	／	
オイル漏れ	／	
リターダ	／	

電装関係

点検項目	結果	状態
エアコン	／	
スターター	／	
オルタネーター	／	
P/W（運転席）	／	
P/W（助手席）	／	
坂道発進装置	／	
異常ランプ	／	
オーディオ	／	
バックカメラ	／	
電格ミラー	／	
ETC	／	
タコグラフ	／	

上物仕様

点検項目	結果	状態
床材質	/	木材 、 鉄板

キャビン

点検項目	結果	状態
シート	／	
ヘッドライト	／	
ウィンカー	◎	
ワイパー	／	
ミラー	／	

走行関係

点検項目	結果	状態
リーフサス	◎	
エアサス	／	
パワステ	／	
ハンドル	／	
燃料タンク	／	

デフ

点検項目	結果	状態
異音	／	
オイル漏れ	／	
デフロック	／	

特記事項

記録簿　有（R2/11～R5/12）

タイヤ残量

単位：mm

3	3	3	3
8	9	8	3
3	3	3	3
スペア	—	—	

タイヤサイズ

11R22.5 16PR	11R22.5 16PR	11R22.5 16PR	11R22.5 16PR
11R22.5 16PR	11R22.5 16PR	11R22.5 16PR	11R22.5 16PR
11R22.5 16PR	11R22.5 16PR	11R22.5 16PR	11R22.5 16PR
—	—	—	—
スペア		11R22.5 16PR	—

素材：スチール　備考：

上物仕様

上物名	メーカー	型式「製造番号」	年式
平ボディ	日本トレクス	PFB34117 「PFB34117-6654」	令和 1年12月
【備考】スタンション穴48ケ　前方脱着式工具箱付　床面高さ1390mm			
【備考】			
【備考】			

外装状態

キャブコーション	フレーム番号	フレームのさび	飛石
	確認済	無	

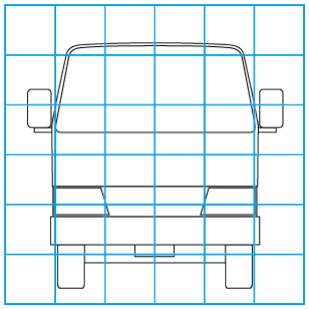

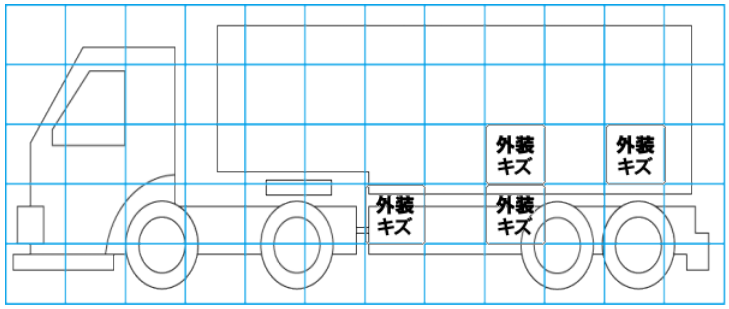

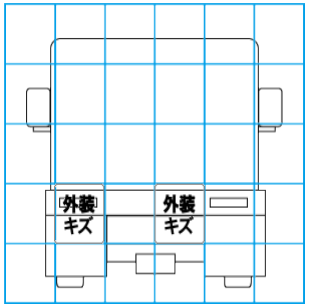

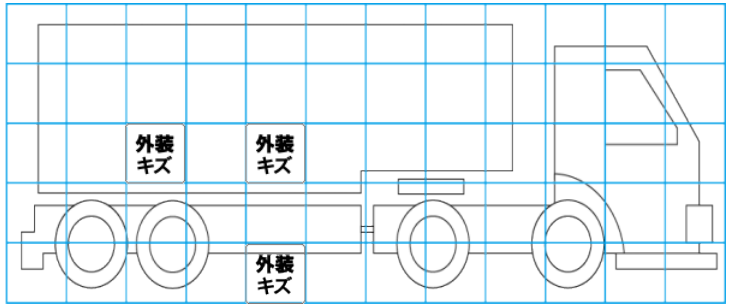

【外装】　【ボデー内】

外装キズ	外装へこみ	うき	曲がり	サビ	補修跡	割れ	庫内キズ	庫内へこみ	庫内穴あき	床汚れ