日付：R07. 07/01

# UJ GROUP 車両チェックシート　管理番号：0637059

## 車 両 情 報

| 車名 | 初年度登録 | 型式 | 形状 | 車台番号 |
|---|---|---|---|---|
| 三菱ふそう | 平成30年7月 | 2KG-FK64F | アルミ平 | FK64F-600928 |

| 走行 | 馬力 | シフト | ブレーキ | ボディ内寸 |
|---|---|---|---|---|
| 620,120km | 220PS/162KW | M/T　6速 | エアー | 長：6,200 mm 幅：2,350 mm<br>高：690 mm 門高： mm |

◎：良好　○：通常走行問題なし　△：要修理　／：装備無し　※あくまでも当社判断基準によるものです

### エンジン

| 点検項目 | 結果 | 状態 |
|---|---|---|
| 異音 | ◎ | |
| オイル混入 | ◎ | |
| オイル漏れ | ◎ | |
| 水混入 | ◎ | |
| 水漏れ | ◎ | |
| 燃料漏れ | ◎ | |
| 排気 | ◎ | |
| マフラー | ◎ | |
| ターボ | ◎ | |
| 冷却水吹返 | ◎ | |

### ミッション

| 点検項目 | 結果 | 状態 |
|---|---|---|
| ギア鳴き | ◎ | |
| ギア抜け | ◎ | |
| クラッチ | ◎ | |
| 異音 | ◎ | |
| オイル漏れ | ◎ | |
| リターダ | ／ | |

### 電装関係

| 点検項目 | 結果 | 状態 |
|---|---|---|
| エアコン | ◎ | |
| スターター | ◎ | |
| オルタネーター | ◎ | |
| P/W（運転席） | ◎ | |
| P/W（助手席） | ◎ | |
| 坂道発進装置 | ◎ | |
| 異常ランプ | ◎ | |
| オーディオ | ○ | 電源入らない |
| バックカメラ | ◎ | カラー |
| 電格ミラー | ◎ | |
| ETC | ／ | |
| タコグラフ | ◎ | アナログ |

### 上物仕様

| 点検項目 | 結果 | 状態 |
|---|---|---|
| 床材質 | / | 木材 |

### キャビン

| 点検項目 | 結果 | 状態 |
|---|---|---|
| シート | ○ | へたり、タバコ穴 |
| ヘッドライト | ◎ | ＨＩＤ |
| ウィンカー | ◎ | |
| ワイパー | ◎ | |
| ミラー | ◎ | |

### 走行関係

| 点検項目 | 結果 | 状態 |
|---|---|---|
| リーフサス | ◎ | |
| エアサス | ◎ | リヤエアサス |
| パワステ | ◎ | |
| ハンドル | ○ | 擦れ |
| 燃料タンク | ◎ | スチール<br>200L |

### デフ

| 点検項目 | 結果 | 状態 |
|---|---|---|
| 異音 | ◎ | |
| オイル漏れ | ◎ | |
| デフロック | ／ | |

特記事項　エンジンキー2本、リモコンキー1本、燃料タンクキー2本
キャブ内汚れ・キズ有り

記録簿　有（R7/5）

### タイヤ残量

単位：mm

| | | | |
|---|---|---|---|
| | 10 | 10 | |
| | — | — | |
| 9 | 8 | 7 | 8 |
| — | — | — | — |
| スペア | | — | — |

### タイヤサイズ

| | | | |
|---|---|---|---|
| | 225/80R17.5 | 225/80R17.5 | |
| | — | — | |
| 225/80R17.5 | 225/80R17.5 | 225/80R17.5 | 225/80R17.5 |
| — | — | — | — |
| スペア | | — | — |

素材：スチール　備考：全数スタッドレス、スペア欠

## 上物仕様

| 上物名 | メーカー | 型式「製造番号」 | 年式 |
|---|---|---|---|
| アルミ平 | TOYOBODY | 「16421209」 | 平成28年6月 |

【備考】※上物年式違い、床フック23箇所、前壁フック6箇所、作業灯2ヶ、スタンション穴3箇所、ロープフック13対、5方開、リヤ煽り高さ590mm、床板腐食有り

【備考】

【備考】

## 外装状態

| キャブコーション | フレーム番号 | フレームのさび | 飛石 |
|---|---|---|---|
| 有 | 確認済 | 無 | 無 |

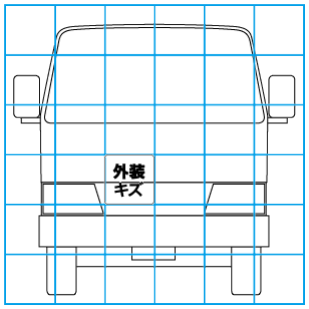


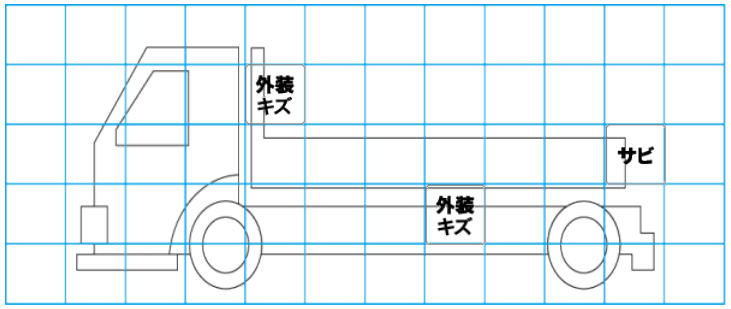


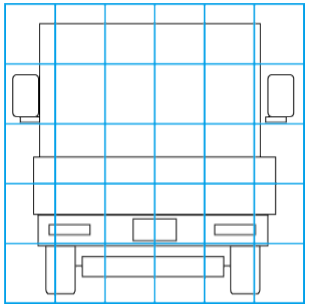

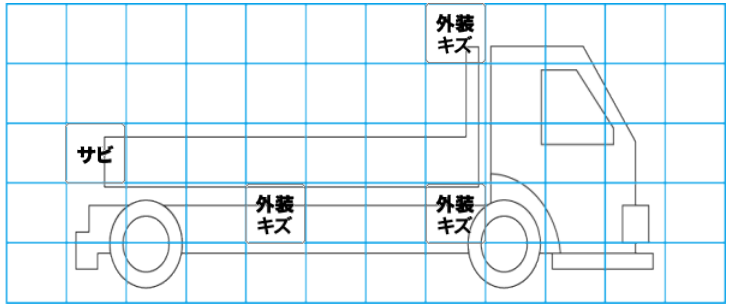


【外装】　【ボデー内】

| 外装キズ | 外装へこみ | うき | 曲がり | サビ | 補修跡 | 割れ | 庫内キズ | 庫内へこみ | 庫内穴あき | 床汚れ |
|---|---|---|---|---|---|---|---|---|---|---|