日付：R06. 05/15

UJ GROUP 車両チェックシート　管理番号：0536039

車両情報

車名	初年度登録	型式	形状	車台番号
いすゞ	平成28年10月	TPG-NKR85AN	スライドダンプ	NKR85-7057348

走行	馬力	シフト	ブレーキ	ボディ内寸
64,803km	150PS/110KW	M/T　6速	バキューム	長：3,010 mm 幅：1,590 mm 高：370 mm 門高： mm

◎：良好　○：通常走行問題なし　△：要修理　／：装備無し　※あくまでも当社判断基準によるものです

エンジン

点検項目	結果	状態
異音	◎	
オイル混入	◎	
オイル漏れ	◎	
水混入	◎	
水漏れ	◎	
燃料漏れ	◎	
排気	◎	
マフラー	◎	
ターボ	◎	
冷却水吹返	◎	

ミッション

点検項目	結果	状態
ギア鳴き	◎	
ギア抜け	◎	
クラッチ	○	残量少ない
異音	◎	
オイル漏れ	◎	
リターダ	／	

電装関係

点検項目	結果	状態
エアコン	◎	
スターター	◎	
オルタネーター	◎	
P/W（運転席）	◎	
P/W（助手席）	◎	
坂道発進装置	◎	
異常ランプ	◎	
オーディオ	◎	
バックカメラ	／	
電格ミラー	／	
ETC	◎	標準
タコグラフ	／	

上物仕様

点検項目	結果	状態
床材質	/	鉄板

キャビン

点検項目	結果	状態
シート	○	擦れ、汚れ
ヘッドライト	◎	ハロゲン
ウィンカー	◎	
ワイパー	◎	
ミラー	○	左キャップ欠品

走行関係

点検項目	結果	状態
リーフサス	◎	
エアサス	／	
パワステ	◎	
ハンドル	○	擦れ
燃料タンク	◎	スチール 75 l

デフ

点検項目	結果	状態
異音	◎	
オイル漏れ	◎	
デフロック	／	

特記事項 キャブ内キズ・汚れ。ルーフ凹み有。
E/Gキー1本（スペアー無）。

記録簿　有（H29/1～R5/7）

タイヤ残量

単位：mm

	6	7	
	—	—	
8	8	8	7
—	—	—	—
スペア		6	—

タイヤサイズ

	205/75R16	205/75R16	
	—	—	
205/75R16	205/75R16	205/75R16	205/75R16
—	—	—	—
スペア		205/75R16	—

素材：スチール　備考：

上物仕様

上物名	メーカー	型式「製造番号」	年式
ダンプ／スライドダンプ	新明和工業	SD2-32 「S70999096」	平成28年9月

【備考】アオリ3方向開閉式。リヤゲートロックピン付。手動コボレーン付(サニーホース付）。前側丸カンフック1対。ラジコン付き。

【備考】

【備考】

外装状態

キャブコーション	フレーム番号	フレームのさび	飛石
有	確認済	小	点傷有

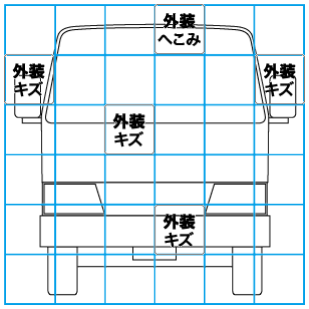

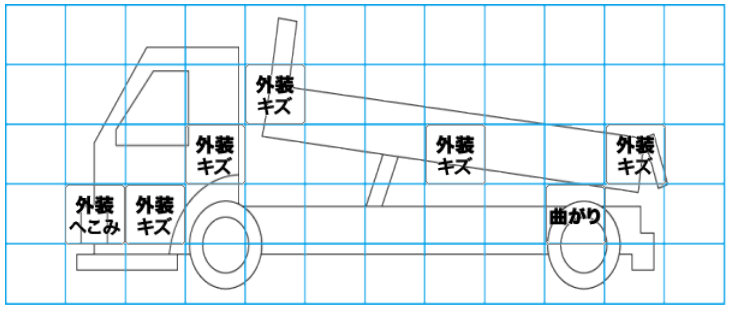

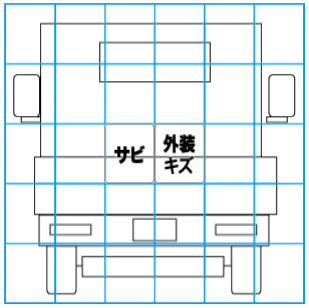

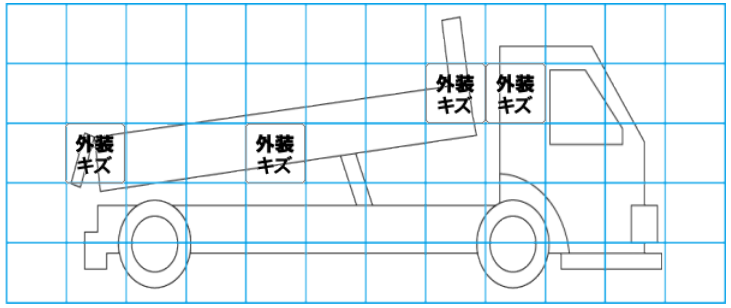

【外装】　【ボデー内】

外装キズ	外装へこみ	うき	曲がり	サビ	補修跡	割れ	庫内キズ	庫内へこみ	庫内穴あき	床汚れ