日付：R06. 05/01

UJ GROUP 車両チェックシート　管理番号：0436024

車両情報

車名	初年度登録	型式	形状	車台番号
三菱ふそう	平成26年7月	TKG-FBA60	ダンプ	FBA60-531705

走行	馬力	シフト	ブレーキ	ボディ内寸
145,029km	150PS/110KW	M/T　5速	バキューム	長：3,060 mm 幅：1,590 mm 高：360 mm 門高： mm

◎：良好　○：通常走行問題なし　△：要修理　／：装備無し　※あくまでも当社判断基準によるものです

エンジン

点検項目	結果	状態
異音	◎	
オイル混入	◎	
オイル漏れ	○	サプライポンプ、インタークーラーホースにじみ
水混入	◎	
水漏れ	◎	
燃料漏れ	◎	
排気	◎	
マフラー	◎	
ターボ	◎	
冷却水吹返	◎	

ミッション

点検項目	結果	状態
ギア鳴き	◎	
ギア抜け	◎	
クラッチ	○	残量少ない
異音	◎	
オイル漏れ	◎	
リターダ	／	

電装関係

点検項目	結果	状態
エアコン	◎	
スターター	◎	
オルタネーター	◎	
P/W（運転席）	○	スイッチ取り付け部破損、動作OK(オーディオ欄に写真添付)
P/W（助手席）	◎	
坂道発進装置	／	
異常ランプ	◎	
オーディオ	◎	
バックカメラ	／	
電格ミラー	◎	
ETC	／	
タコグラフ	／	

上物仕様

点検項目	結果	状態
床材質	／	鉄板

キャビン

点検項目	結果	状態
シート	○	へたり、擦れ、汚れ シートカバー破れ
ヘッドライト	◎	ハロゲン
ウィンカー	◎	
ワイパー	◎	
ミラー	○	カバー擦れ、メッキカバー付き

走行関係

点検項目	結果	状態
リーフサス	◎	
エアサス	／	
パワステ	◎	
ハンドル	○	擦れ
燃料タンク	◎	スチール 70L

デフ

点検項目	結果	状態
異音	◎	
オイル漏れ	○	ピニオンシールにじみ
デフロック	／	

上物仕様

上物名	メーカー	型式「製造番号」	年式
ダンプ	極東開発工業	DD02-31 「14B074010Y」	平成26年7月

【備考】手動コボレーン、コボレーンストッパー、左側スコップホルダー

【備考】

【備考】

外装状態

キャブコーション	フレーム番号	フレームのさび	飛石
有	確認済	無	点傷有

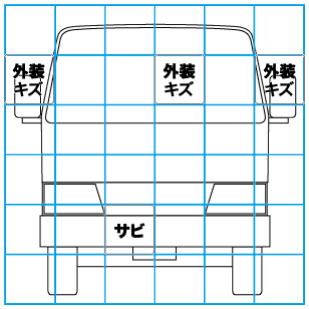

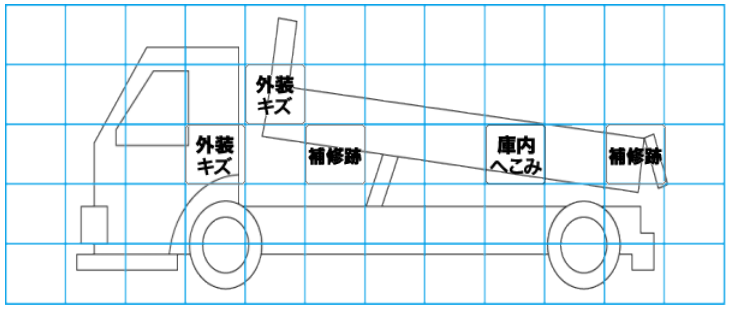

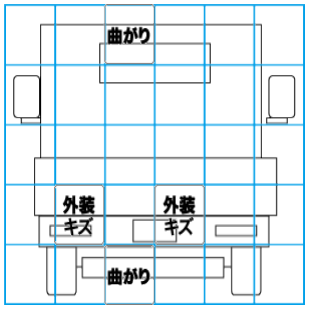

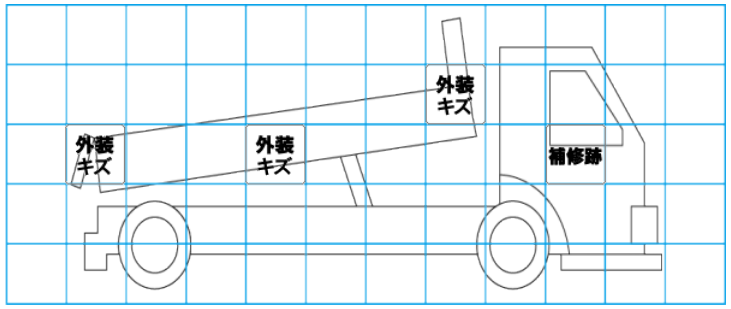

【外装】　【ボデー内】

外装キズ	外装へこみ	うき	曲がり	サビ	補修跡	割れ	庫内キズ	庫内へこみ	庫内穴あき	床汚れ

特記事項　エンジンキー１本、フロントメッキバンパー、メッキグリル、フロントメッキコーナーパネル、キャブ内汚れ

記録簿　有（H27/2、H28/2、H30/7、R5/7）

タイヤ残量

単位：mm

	5	5	
	—	—	
4	4	4	4
—	—	—	—
スペア	7	—	

タイヤサイズ

	205/75R16	205/75R16	
	—	—	
205/75R16	205/75R16	205/75R16	205/75R16
—	—	—	—
スペア		205/75R16	—

素材：スチール　備考：