日付：R07. 06/16

UJ GROUP 車両チェックシート　管理番号：0537067

車 両 情 報

車名	初年度登録	型式	形状	車台番号
日野	平成30年10月	TKG-XZU712M	アルミウィング	XZU712-0004290

走行	馬力	シフト	ブレーキ	ボディ内寸
157,768km	136PS/100KW	M/T　6速	バキューム	長：4,420 mm 幅：2,090 mm 高：2,200 mm 門高：2,120 mm

◎：良好　○：通常走行問題なし　△：要修理　／：装備無し　※あくまでも当社判断基準によるものです

◤ エンジン

点検項目	結果	状態
異音	◎	
オイル混入	◎	
オイル漏れ	◎	
水混入	◎	
水漏れ	◎	
燃料漏れ	◎	
排気	◎	
マフラー	◎	
ターボ	◎	
冷却水吹返	◎	

◤ ミッション

点検項目	結果	状態
ギア鳴き	◎	
ギア抜け	◎	
クラッチ	◎	
異音	◎	
オイル漏れ	◎	
リターダ	／	

◤ 電装関係

点検項目	結果	状態
エアコン	◎	
スターター	◎	
オルタネーター	◎	
P/W（運転席）	◎	
P/W（助手席）	◎	
坂道発進装置	◎	
異常ランプ	◎	
オーディオ	◎	
バックカメラ	◎	
電格ミラー	◎	
ETC	／	
タコグラフ	／	

◤ 上物仕様

点検項目	結果	状態
床材質	/	木材

◤ キャビン

点検項目	結果	状態
シート	○	タバコ穴、擦れ
ヘッドライト	◎	ハロゲン
ウィンカー	○	後：右割れ
ワイパー	◎	
ミラー	○	左右カバー擦れ

◤ 走行関係

点検項目	結果	状態
リーフサス	◎	
エアサス	／	
パワステ	◎	
ハンドル	○	擦れ
燃料タンク	◎	スチール 100L

◤ デフ

点検項目	結果	状態
異音	◎	
オイル漏れ	◎	
デフロック	／	

上物仕様

上物名	メーカー	型式「製造番号」	年式
アルミウイング	トランテックス	「W046J86-01」	令和 4年9月
【備考】年式違い(R4/09)、ラッシングレール2段、引き出しフック5対、LED庫内灯3ケ、渡し板、庫内キズ汚れ有り			
パワーゲート／格納ゲート	新明和工業	RAK10-6484NL 「S90903224」	平成30年9月
【備考】最大昇降質量1000kg、全長1300mm、全幅1950mm、有効長1140mm、有効幅1810mm、庫内リモコン無し			
【備考】			

外装状態

キャブコーション	フレーム番号	フレームのさび	飛石
有	確認済	無	点傷有

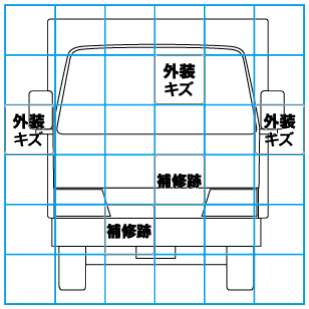

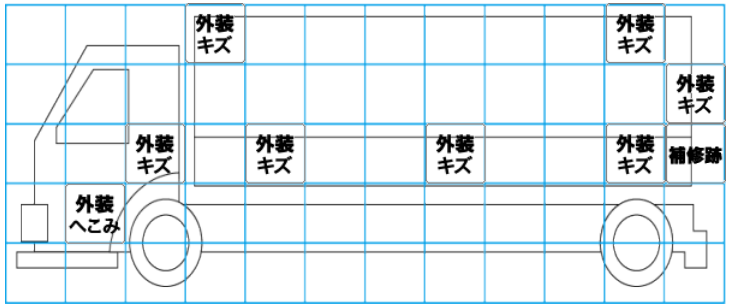

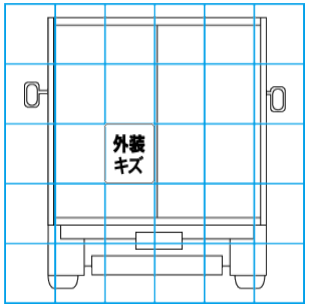

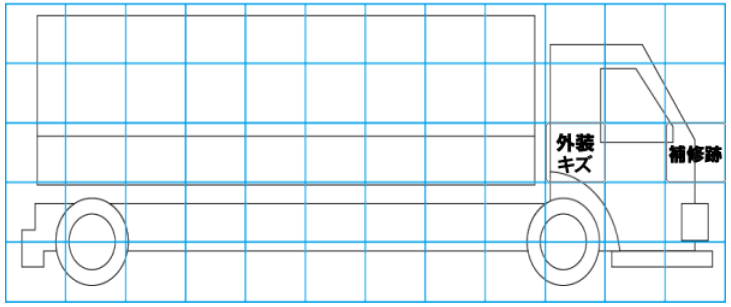

特記事項　＊キャブ補修有。キャブ内汚れ・傷。右ドアバイザー欠品。エンジンキー２本(6/10 車載柳屋さん)、左Rショックにじみ、ナンバー灯不灯

記録簿　有（R7/4）

◤ タイヤ残量

単位：mm

	5	5	
	—	—	
4	6	6	5
—	—	—	—
スペア		9	—

◤ タイヤサイズ

	215/85R16	215/85R16	
	—	—	
215/85R16	215/85R16	215/85R16	215/85R16
—	—	—	—
スペア		215/85R16	—

素材：スチール　備考：

【外装】　【ボデー内】

外装キズ	外装へこみ	うき	曲がり	サビ	補修跡	割れ	庫内キズ	庫内へこみ	庫内穴あき	床汚れ