日付：R06. 05/01

UJ GROUP 車両チェックシート　管理番号：0336011

車両情報

車名	初年度登録	型式	形状	車台番号
いすゞ	令和 3年3月	2RG-FRR90T2	アルミウィング	FRR90-7159606

走行	馬力	シフト	ブレーキ	ボディ内寸
106,342km	240PS/177KW	M/T　6速	エアー	長：6,260　mm 幅：2,210　mm 高：2,420　mm 門高：2,330 mm

◎：良好　○：通常走行問題なし　△：要修理　／：装備無し　※あくまでも当社判断基準によるものです

エンジン

点検項目	結果	状態
異音	◎	
オイル混入	◎	
オイル漏れ	◎	
水混入	◎	
水漏れ	◎	
燃料漏れ	◎	
排気	◎	
マフラー	◎	
ターボ	◎	
冷却水吹返	◎	

ミッション

点検項目	結果	状態
ギア鳴き	◎	
ギア抜け	◎	
クラッチ	◎	
異音	◎	
オイル漏れ	◎	
リターダ	／	

電装関係

点検項目	結果	状態
エアコン	◎	
スターター	◎	
オルタネーター	◎	
P/W（運転席）	◎	
P/W（助手席）	◎	
坂道発進装置	◎	
異常ランプ	◎	
オーディオ	◎	
バックカメラ	◎	カラー
電格ミラー	◎	
ETC	◎	2.0
タコグラフ	◎	デジタル

上物仕様

点検項目	結果	状態
床材質	／	木材

キャビン

点検項目	結果	状態
シート	○	汚れ
ヘッドライト	◎	LED
ウィンカー	◎	
ワイパー	◎	
ミラー	◎	

走行関係

点検項目	結果	状態
リーフサス	◎	
エアサス	◎	リヤエアサス
パワステ	◎	
ハンドル	○	擦れ
燃料タンク	◎	スチール 200L

デフ

点検項目	結果	状態
異音	◎	
オイル漏れ	◎	
デフロック	／	

特記事項　キャブ内 傷･汚れ 有り
エンジンキー４本（内､キーレス付１本）　ボディーキー２本

記録簿　有（R3/6～R5/12）

タイヤ残量

単位：mm

	4	4		
	—	—		
4	4	4	4	
—	—	—	—	
スペア		7	—	

タイヤサイズ

	225/80R17.5	225/80R17.5	
	—	—	
225/80R17.5	225/80R17.5	225/80R17.5	225/80R17.5
—	—	—	—
スペア		225/80R17.5	—

素材：アルミ　備考：

上物仕様

上物名	メーカー	型式「製造番号」	年式
アルミウイング	トランテックス	「W039G44-02」	令和 3年
【備考】煽り２方開　セイコーラック１対　煽り内側アルミ縞板張り　ラッシングレール２段　引出しフック５対　ＬＥＤ庫内３個 ９０度ストッパー１対			
パワーゲート／格納ゲート	極東開発工業	CG1002K-B3MRA2 「20T088121N」	令和 3年
【備考】全長１５７５㎜ 全幅２１３５㎜　有効長１３７５㎜ 有効幅２１００㎜　最大昇降能力１０００kg			
【備考】			

外装状態

キャブコーション	フレーム番号	フレームのさび	飛石
有	確認済	小	点傷有

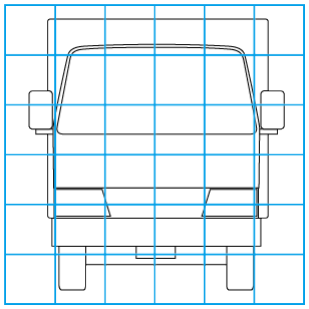

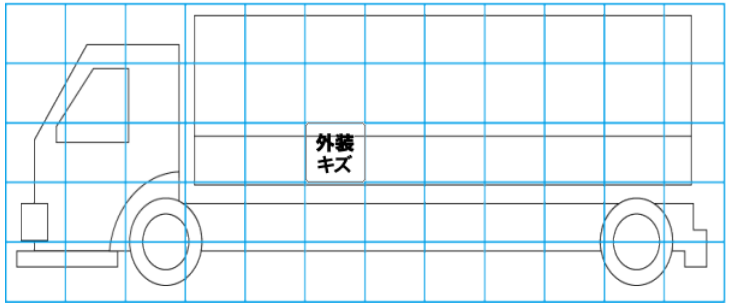

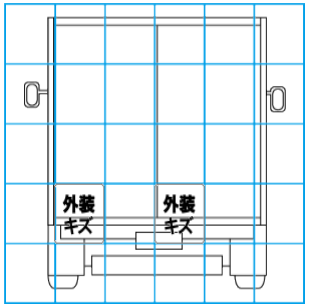

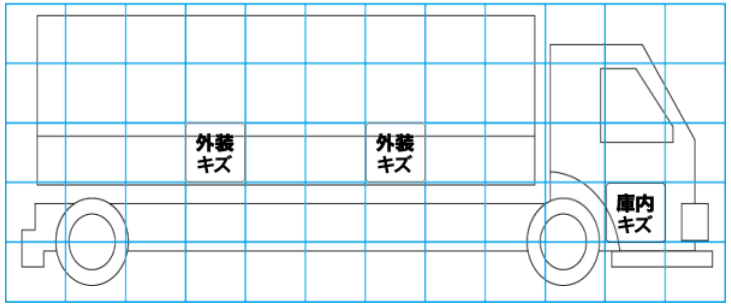

【外装】　【ボデー内】

外装キズ	外装へこみ	うき	曲がり	サビ	補修跡	割れ	庫内キズ	庫内へこみ	庫内穴あき	床汚れ